ARCHITECTURAL HARDWARE/ HERRAJES ARQUITECTÓNICOS

DOOR LOCKS / CERRADURAS

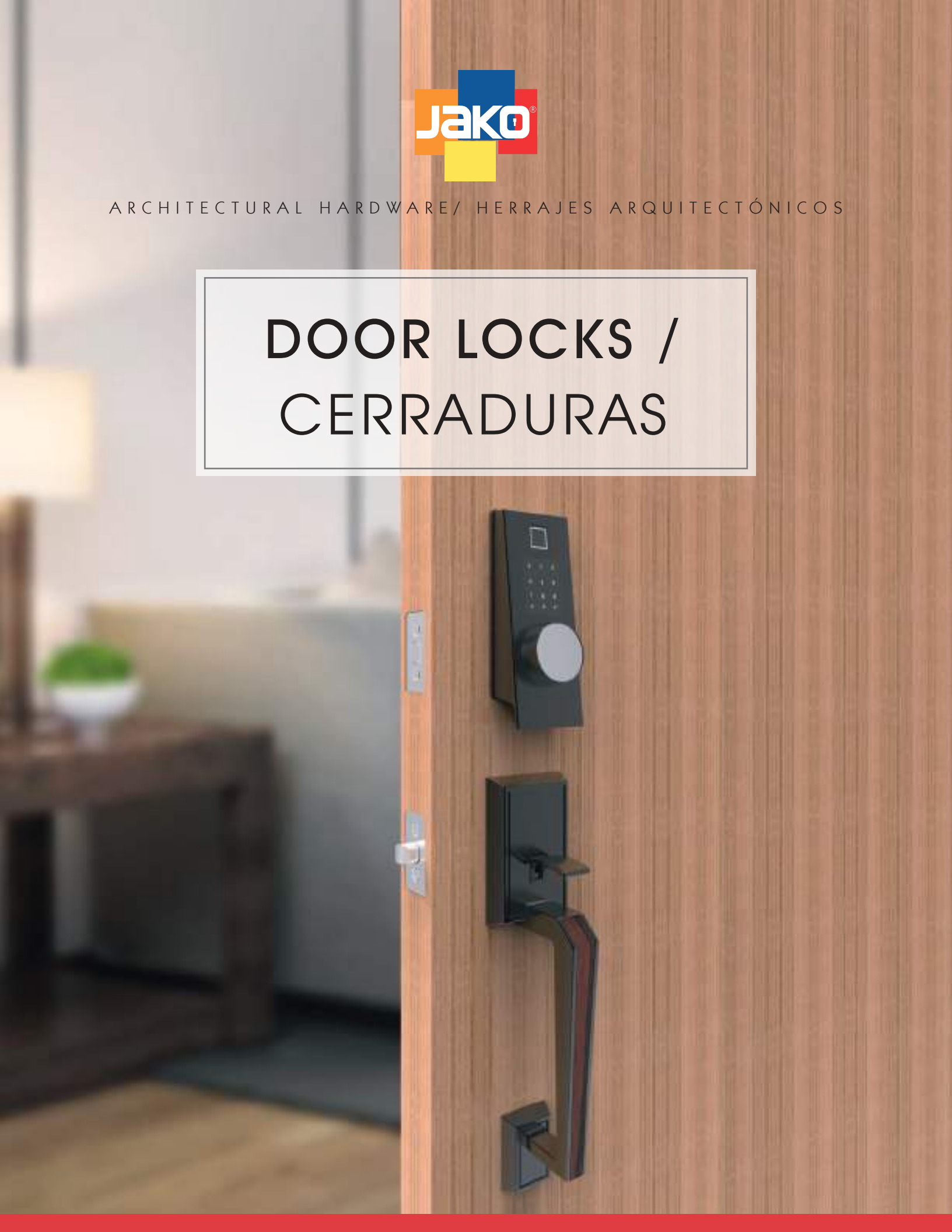

ARCHITECTURAL HARDWARE / HERRAJES ARQUITECTÓNICOS

Who are we?

We are a Mexican business dedicated to the manufacturing, sale and distribution of high quality dependable fittings.



Stemming from a long family history of hardware distribution in the heart of Mexico, Jako branched off in 2001 and began its independent operations in the city of Cancun. It has since rapidly matured into what has now become the leading architectural hardware company in the southeast of Mexico.

Jako builds its strength on the numerous warehouses fully stocked with an extensive line of products, in addition to, an impressive infrastructure and organized logistics for the efficient and precise distribution to all the major cities in Mexico and Latin America. This is backed by our sister company, LNS Manufacturing, which provides us the backbone to rapidly respond to any client need or demand, including customized products, designs, and ideas.

With the intention of being at the forefront, we are constantly at work enhancing our catalog of products ensuring that our customers have access to only the most innovative and cutting-edge hardware in areas such as doors, furniture, kitchen and glass fittings. Our family is committed to bring to you only the best in style, design and innovative solutions positioning Jako amongst the avant-garde.

¿Quiénes somos?

Somos una empresa con sede en México dedicada a la manufactura, venta y distribución de herrajes arquitectónicos de alta calidad.

A partir de una larga historia familiar de distribución de herrajes en el corazón de México, Jako se separó en el año 2001 y comenzó sus operaciones de forma independiente en la ciudad de Cancún. Desde entonces, ha madurado rápidamente hasta convertirse en la empresa líder en herrajes arquitectónicos en el Sureste de México.

Jako se basa en los numerosos almacenes completamente abastecidos con una extensa línea de productos, además de una impresionante infraestructura y logística que permite una distribución eficiente y precisa a cada una de las principales ciudades de México y América Latina. Nuestra compañía hermana LNS Manufactura nos proporciona el respaldo necesario para satisfacer cualquier necesidad o demanda del cliente, incluidos productos y diseños únicos.

Con la intención de estar a la vanguardia, estamos trabajando constantemente para mejorar nuestro catálogo de productos, garantizando que nuestros clientes tengan acceso únicamente a diseños más innovadores y vanguardistas en Herrajes y Accesorios para puertas, muebles, cocinas y cristal. Nuestra familia Jako está comprometida a brindarle soluciones innovadoras, al igual que solo lo mejor en diseño y estilo, posicionando a Jako a la vanguardia.

LOCATION IN / PRESENCIA EN

- Cancún
  - Chichén Itzá
  - Huayacán
  - Cedis Colegios
  - Fabrica LNS Manufactura
- Playa del Carmen
- Mérida
- Querétaro
- Guadalajara
- Monterrey
- León, Guanajuato
- San Luis Potosí
- Tulum
- Miami



ORGANIZATIONAL CULTURE / CULTURA ORGANIZACIONAL

MISION / MISIÓN

To offer SOLUTIONS and HIGH quality service to our customers, handling a wide variety of good quality products, with competitive prices and innovative products, making our customer service the BEST with respect and reliability. /

Ofrecer SOLUCIONES y ALTA calidad de servicio a nuestros clientes, manejando una amplia variedad de productos de buena calidad, con precios competitivos y productos innovadores, haciendo de nuestro servicio al cliente el MEJOR con respeto y confiabilidad.

VISION / VISIÓN

To place us in the first position within the market as a LEADER at a national level, positioning JAKO in all the most important cities of Mexico through BRANCHES JAKO, distributors or representatives. Focusing on giving the best service to hotel and residential projects. As well as expanding and positioning the JAKO brand to other countries in Latin America and the USA. /

Ubicarnos en la primera posición dentro del mercado como LIDER a nivel nacional, posicionando a JAKO en todas las ciudades más importantes de México a través de SUCURSALES JAKO, distribuidores o representantes. Enfocándonos a dar el mejor servicio a proyectos de hoteles y residenciales. Así como expandir y posicionar la marca JAKO a otros países tanto en América latina como USA.











OUR VALUES / NUESTROS VALORES

Respect / Respeto
Teamwork / Trabajo En Equipo
Responsibility / Responsabilidad
Commitment / Compromiso
Perseverance / Perseverancia



TÜRGRIFFE®



TOUCHSCREEN KEYPAD ENTRY SET

CERRADURA DIGITAL RESIDENCIAL



OUTSIDE VIEW / VISTA POR FUERA



INSIDE VIEW / VISTA POR DENTRO

Access Modes / Modos de Acceso:



APP TTLock | FINGERPRINT / HUELLA DIGITAL | APP | PASSCODE / CÓDIGO DE ACCESO | IC CARD / TARJETA | KEY / LLAVE

CHARACTERISTICS / CARACTERÍSTICAS:

-Entry Set Lock
-The lock is suitable for and widely used in commercial office, residential, departments, etc.
-Tilted structure design for better viem and convenient operaation
-Communication: Bluetooth
-Auto locking when close the door (If magnetic device is added)
-Multiple unlock modes: Fingerprint/passcode/ Mifare 1 card/phone App/ Key
-Secure locking from inside by switch
When moving the security switch to the locking position, fingerprint, passcode, card and phone app can not unlock from outside
-Pickproof alarm
-Access records can be queried for monitoring
-Can register up to 200 fingerprints and 100 cards
-Password register: up to 16 passwords
-Door Thickness Min. 1-3/8" Max. 1-3/4"
-Includes 2 keys
-Power supply: 4 baterias (AA)
Batteries not included
-USB emergency interface: You can charge the lock to unlock the door when the battery run out

-Cerradura función Entrada principal
-Ideal para oficina, residencial, departamentos, etc.
-Diseño con una estructura inclinada para una mejor visualización y operación
-Comunicación: Bluetooth
-Bloqueo automático al cerrar la puerta (si se agrega un dispositivo magnético)
-Múltiples modos de desbloqueo: huella digital/ código de acceso / tarjeta / App/ Llave
-Bloqueo seguro desde el interior mediante interruptor
Al mover el interruptor de seguridad a la posición de bloqueo, la huella digital, el código de acceso, la tarjeta y la aplicación del teléfono no se pueden desbloquear desde afuera
-Alarma a prueba de robo
-Los registros de acceso se pueden consultar para monitorear
-Se pueden registrar hasta 200 huellas digitales y 100 tarjetas
-Registro de hasta 150 contraseñas
-Espesor de la puerta Mín. 35mm Máx. 45mm
-Incluye 2 llaves
-USB de emergencia: Puede cargar la cerradura para desbloquear la puerta cuando la batería se agote

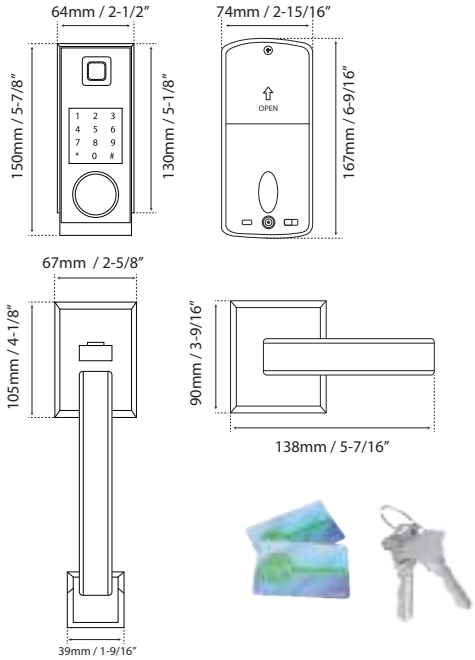

FINISH / ACABADO	CODE / CÓDIGO	FUNCTION / FUNCIÓN	
BLACK/WOOD NEGRO/MADERA	TUR.CERR.9808NM	ENTRY SET ENTRADA PRINCIPAL	1/10
GREY/WOOD GRIS/MADERA	TUR.CERR.9808GM	ENTRY SET ENTRADA PRINCIPAL	1/10

All measurements are approximate / Las medidas son aproximadas


TÜRGRIFFE®

TOUCHSCREEN KEYPAD ENTRY SET

CERRADURA DIGITAL RESIDENCIAL



OUTSIDE VIEW / VISTA POR FUERA



INSIDE VIEW / VISTA POR DENTRO

Access Modes / Modos de Acceso:



APP TTLock | **FINGERPRINT / HUELLA DIGITAL** | **APP** | **PASSCODE / CÓDIGO DE ACCESO** | **IC CARD / TARJETA** | **KEY / LLAVE**

CHARACTERISTICS / CARACTERÍSTICAS:

-Entry Set Lock
-The lock is suitable for and widely used in commercial office, residential, departments,etc.
-Tilted structure design for better viem and convenient operaation
-Communication: Bluetooth
-Auto locking when close the door (If magnetic device is added)
-Multiple unlock modes: Fingerprint/passcode/ Mifare 1 card/phone App/ Key
-Secure locking from inside by switch
When moving the security switch to the locking position, fingerprint, passcode, card and phone app can not unlock from outside
-Pickproof alarm
-Access records can be queried for monitoring
-Can register up to 200 fingerprints and 100 cards
-Password register: up to 16 passwords
-Door Thickness Min. 1-3/8" Max. 1-3/4"
-Includes 2 keys
-Power supply: 4 baterias (AA)
Batteries not included
-USB emergency interface: You can charge the lock to unlock the door when the battery run out

-Cerradura función Entrada principal
-Ideal para oficina, residencial, departamentos, etc.
-Diseño con una estructura inclinada para una mejor visualización y operación
-Comunicación: Bluetooth
-Bloqueo automático al cerrar la puerta (si se agrega un dispositivo magnético)
-Múltiples modos de desbloqueo: huella digital/ código de acceso / tarjeta / App/ Llave
-Bloqueo seguro desde el interior mediante interruptor
Al mover el interruptor de seguridad a la posición de bloqueo, la huella digital, el código de acceso, la tarjeta y la aplicación del teléfono no se pueden desbloquear desde afuera
-Alarma a prueba de robo
-Los registros de acceso se pueden consultar para monitorear
-Se pueden registrar hasta 200 huellas digitales y 100 tarjetas
-Registro de hasta 150 contraseñas
-Espesor de la puerta Mín. 35mm Máx. 45mm
-Incluye 2 llaves
-USB de emergencia: Puede cargar la cerradura para desbloquear la puerta cuando la batería se agote

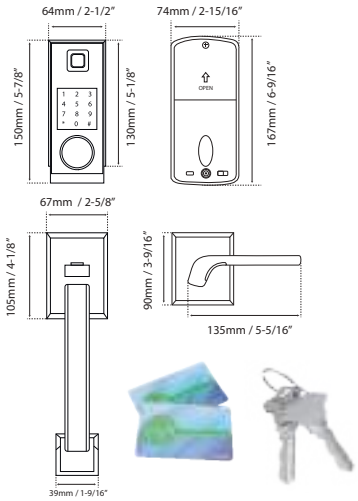

FINISH / ACABADO	CODE / CÓDIGO	FUNCTION / FUNCIÓN	
BLACK/NEGRO	TUR.CERR.9809N	ENTRY SET/ ENTRADA PRINCIPAL **RIGHT / DERECHA**	1/10
BLACK/NEGRO	TUR.CERR.9809N-L	ENTRY SET/ ENTRADA PRINCIPAL **LEFT / IZQUIERDA**	1/10
GREY / GRIS	TUR.CERR.9809G	ENTRY SET ENTRADA PRINCIPAL **RIGHT / DERECHA**	1/10
GREY / GRIS	TUR.CERR.9809G-L	ENTRY SET ENTRADA PRINCIPAL **LEFT / IZQUIERDA**	1/10

All measurements are approximate / Las medidas son aproximadas

TÜRGRIFFE®



DONAN



OUTSIDE VIEW / VISTA POR FUERA



INSIDE VIEW / VISTA POR DENTRO



OUTSIDE VIEW / VISTA POR FUERA



INSIDE VIEW / VISTA POR DENTRO

All measurements are approximate / Las medidas son aproximadas

DONAN



OUTSIDE VIEW / VISTA POR FUERA



INSIDE VIEW / VISTA POR DENTRO



OUTSIDE VIEW / VISTA POR FUERA



INSIDE VIEW / VISTA POR DENTRO

All measurements are approximate / Las medidas son aproximadas

DONAN

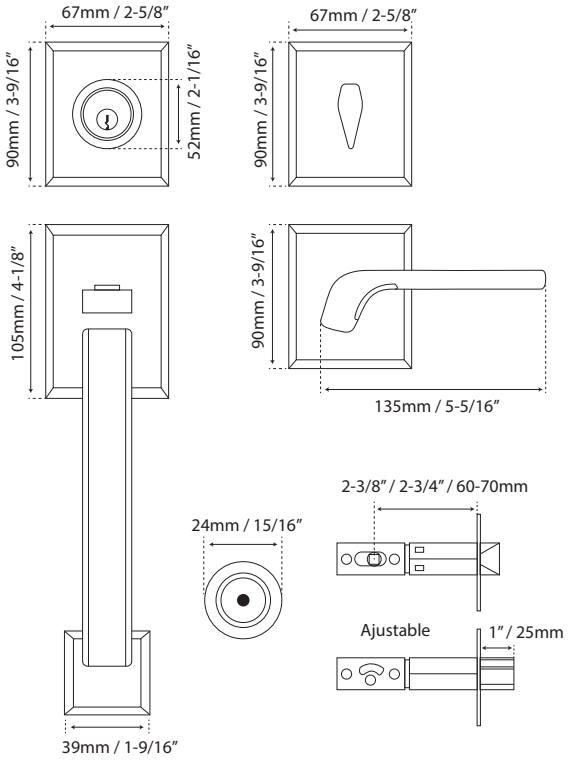

CHARACTERISTICS / CARACTERÍSTICAS:

-Door Thickness Min. 1-3/8″ Max. 1-3/4″
-Includes 3 keys
-Entry Set Lock
-Base Material: Zinc Alloy/Titanium

-Espesor de la puerta Mín. 35mm Máx. 45mm
-Incluye 3 llaves
-Cerradura función Entrada principal
-Material base: Zamak / Titanio

FINISH / ACABADO	CODE / CÓDIGO	FUNCTION / FUNCIÓN	
SATIN NICKEL/WOOD NIQUEL SATÍN/MADERA	GJE9809MSNH	ENTRY SET ENTRADA PRINCIPAL	1/10
BRIGHT CHROME/BLACK CROMO BRILLO/NEGRO	GJE9809CPMSB	ENTRY SET ENTRADA PRINCIPAL	1/10
BRIGHT CHROME/WOOD CROMO BRILLO/MADERA	GJE9809CPH	ENTRY SET ENTRADA PRINCIPAL	1/10
TITANIUM/WHITE TITANIO/BLANCO	GJE9809MSNW	ENTRY SET ENTRADA PRINCIPAL	1/10

All measurements are approximate / Las medidas son aproximadas

RHEIN



OUTSIDE VIEW / VISTA POR FUERA

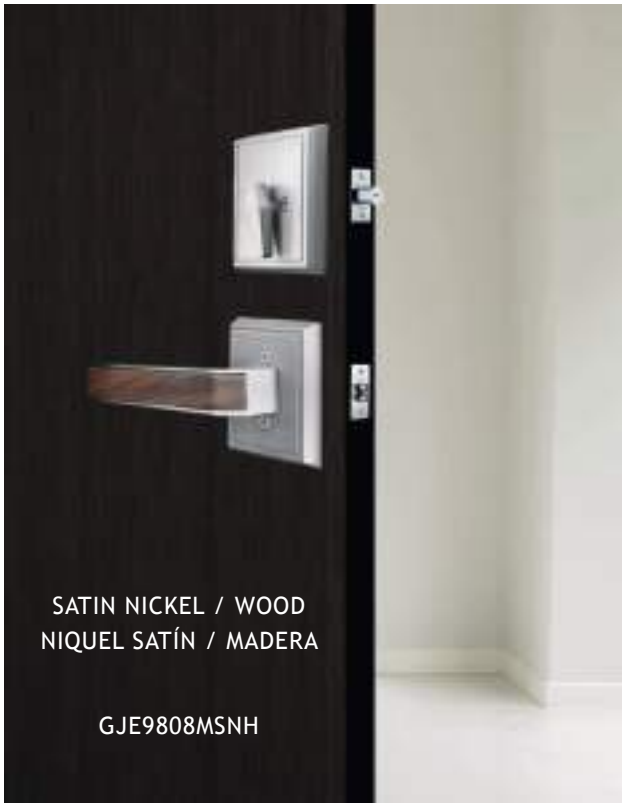

INSIDE VIEW / VISTA POR DENTRO



OUTSIDE VIEW / VISTA POR FUERA



INSIDE VIEW / VISTA POR DENTRO

All measurements are approximate / Las medidas son aproximadas

RHEIN



OUTSIDE VIEW / VISTA POR FUERA



INSIDE VIEW / VISTA POR DENTRO



OUTSIDE VIEW / VISTA POR FUERA

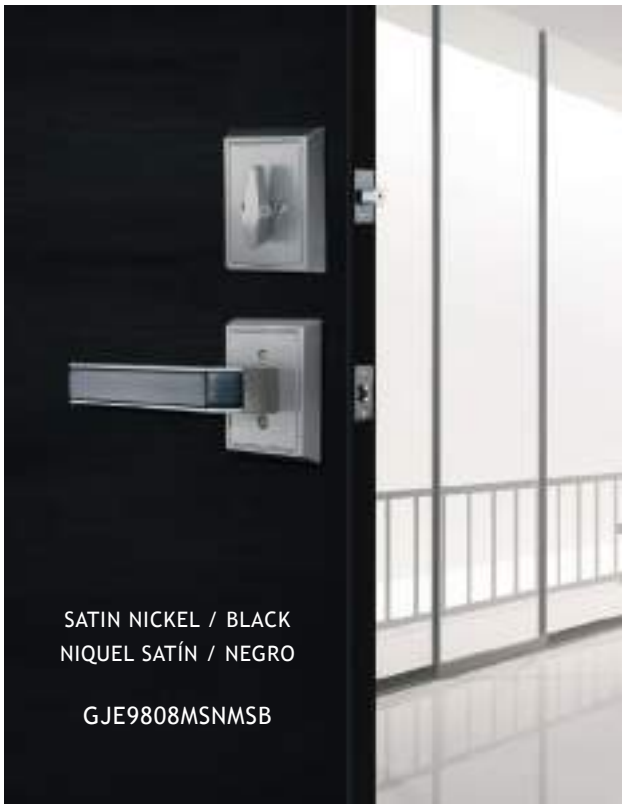

INSIDE VIEW / VISTA POR DENTRO

All measurements are approximate / Las medidas son aproximadas

RHEIN



OUTSIDE VIEW / VISTA POR FUERA



INSIDE VIEW / VISTA POR DENTRO



OUTSIDE VIEW / VISTA POR FUERA



INSIDE VIEW / VISTA POR DENTRO

All measurements are approximate / Las medidas son aproximadas

RHEIN



OUTSIDE VIEW / VISTA POR FUERA



INSIDE VIEW / VISTA POR DENTRO

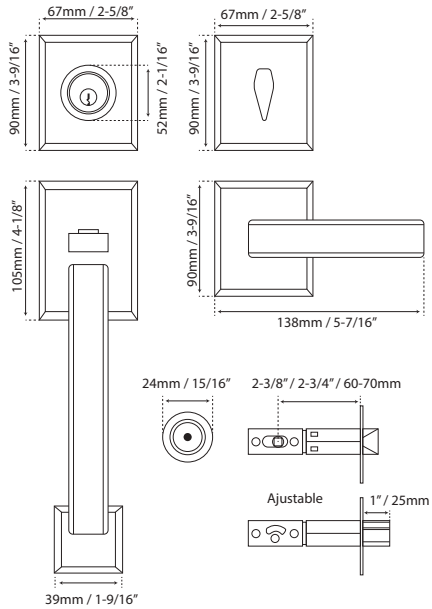

CHARACTERISTICS / CARACTERÍSTICAS:

-Door Thickness Min. 1-3/8" Max. 1-3/4"
-Includes 3 keys
-Entry Set Lock
-Base material: Zinc Alloy/Titanium

-Espesor de la puerta Mín. 35mm Máx. 45mm
-Incluye 3 llaves
-Cerradura función Entrada principal
-Material base: Zamak / Titanio

FINISH / ACABADO	CODE / CÓDIGO	FUNCTION / FUNCIÓN	
SATIN NICKEL/WOOD NIQUEL SATÍN/MADERA	GJE9808MSNH	ENTRY SET ENTRADA PRINCIPAL	1/10
TITANIUM/SATIN NICKEL TITANIO/NIQUEL SATÍN	GJE9808MTSMSN	ENTRY SET ENTRADA PRINCIPAL	1/10
BRIGHT CHROME/WOOD CROMO BRILLO/MADERA	GJE9808CPH	ENTRY SET ENTRADA PRINCIPAL	1/10
SATIN NICKEL/BLACK NIQUEL SATÍN/NEGRO	GJE9808MSNMSB	ENTRY SET ENTRADA PRINCIPAL	1/10
SATIN NICKEL/SATIN NIQUEL SATÍN/SATÍN	GJE9808MTSSN	ENTRY SET ENTRADA PRINCIPAL	1/10
TITANIUM/WOOD TITANIO/MADERA	GJE9808MTSH	ENTRY SET ENTRADA PRINCIPAL	1/10
BRIGHT CHROME/BLACK CROMO BRILLO/NEGRO	GJE9808CPMSB	ENTRY SET ENTRADA PRINCIPAL	1/10

All measurements are approximate / Las medidas son aproximadas

MALAGA



OUTSIDE VIEW / VISTA POR FUERA



INSIDE VIEW / VISTA POR DENTRO



OUTSIDE VIEW / VISTA POR FUERA



INSIDE VIEW / VISTA POR DENTRO

All measurements are approximate / Las medidas son aproximadas

MALAGA



OUTSIDE VIEW / VISTA POR FUERA



INSIDE VIEW / VISTA POR DENTRO

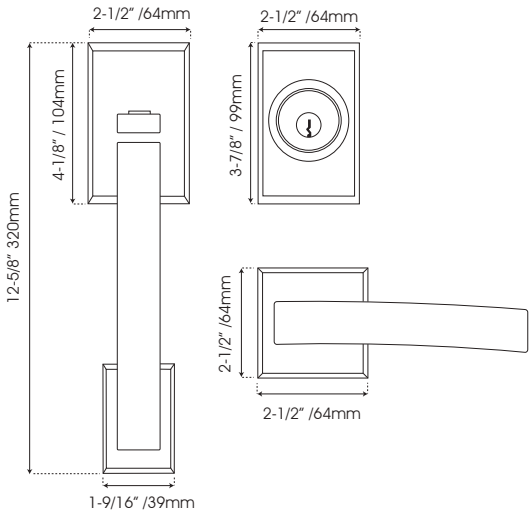

CHARACTERISTICS / CARACTERÍSTICAS:

-Cylinder material: Brass
-Latch and strike materials: Stainless Steel
-Door Thickness Min. 1-3/8" Max. 1-3/4"
-Includes 2 keys
-Base material: Zinc Alloy
-Easy Installation
-Resistant to 200,000 opening cycles
-Adjustable latch: 2-3/8"–2-3/4"
-Anti-burglary latch (Entry set) against card slip

-Material del cilindro: Latón
-Materiales del pestillo y contra: Acero Inoxidable
-Espesor de la puerta:
Mín. 35mm Máx. 45mm
-Incluye 2 llaves
-Material base: Zamak
-Fácil Instalación
-Resiste 200,000 ciclos de apertura
-Pestillo ajustable: 60mm–70mm
-Cerradura función Entrada
(Con pestillo anti-tarjeta)

FINISH / ACABADO	CODE/CÓDIGO	FUNCTION	FUNCIÓN	
BLACK/ NEGRO	71289-2NE	KEY-KEY	LLAVE-LLAVE	1/6
	71289-NE	KEY-THUMB TURN	LLAVE-MARIPOSA	1/6
	71289D-NE	INACTIVE-DUMMY	INACTIVE-DUMMY	1/6
SATIN NICKEL/ NIQUEL SATÍN	71289-2SN	KEY-KEY	LLAVE-LLAVE	1/6
	71289-SN	KEY-THUMB TURN	LLAVE-MARIPOSA	1/6
	71289D-SN	INACTIVE-DUMMY	INACTIVE-DUMMY	1/6
CHROME/ CROMO	71289-2CP	KEY-KEY	LLAVE-LLAVE	1/6
	71289-CP	KEY-THUMB TURN	LLAVE-MARIPOSA	1/6

All measurements are approximate / Las medidas son aproximadas

MARBELLA



OUTSIDE VIEW / VISTA POR FUERA



INSIDE VIEW / VISTA POR DENTRO



OUTSIDE VIEW / VISTA POR FUERA



INSIDE VIEW / VISTA POR DENTRO

All measurements are approximate / Las medidas son aproximadas

MARBELLA



OUTSIDE VIEW / VISTA POR FUERA



INSIDE VIEW / VISTA POR DENTRO

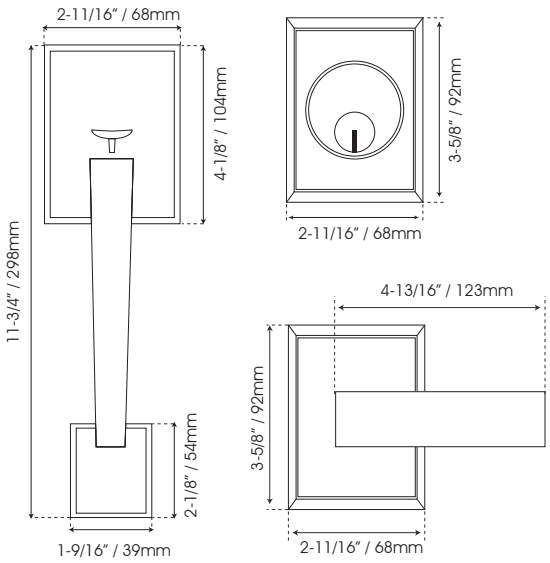

CHARACTERISTICS / CARACTERÍSTICAS:

-Cylinder material: Brass
-Latch and strike materials: Stainless Steel
-Door Thickness Min. 1-3/8" Max. 1-3/4"
-Includes 2 keys
- Base material: Zinc Alloy
-Simple Installation
-Resistant to 200,000 opening cycles
-Adjustable latch: 2-3/8"– 2-3/4"
-Anti-burglary latch (-Entry Set Lock) against card slip

-Material del cilindro: Latón
-Materiales del pestillo y contra: acero inoxidable
-Espesor de la puerta Mín. 35mm Máx. 45mm
-Incluye 2 llaves
- Material base: Zamak
-Fácil Instalación
-Resiste 200,000 ciclos de apertura
-Pestillo ajustable: 60mm–70mm
-Cerradura función Entrada (Con pestillo anti-tarjeta)

FINISH / ACABADO	CODE/CÓDIGO	FUNCTION	FUNCIÓN	
BLACK/ NEGRO	71299-NE	KEY-THUMB TURN	LLAVE-MARIPOSA	1/6
	71299D-NE	INACTIVE/DUMMY	INACTIVO/DUMMY	1/6
	71299-2NE	KEY-KEY	LLAVE-LLAVE	1/6
SATIN NICKEL/ NIQUEL SATÍN	71299ET-SN	ENTRY SET	ENTRADA PRINCIPAL	1/6
	71299D-SN	INACTIVE-DUMMY	INACTIVO/DUMMY	1/6
	71299-2NS	KEY-KEY	LLAVE-LLAVE	1/6
BRIGHT CHROME/ CROMO BRILLO	71299ET-CP	ENTRY SET	ENTRADA PRINCIPAL	1/6
	71299-2CP	KEY-KEY	LLAVE-LLAVE	1/6

All measurements are approximate / Las medidas son aproximadas

MANHATTAN



OUTSIDE VIEW / VISTA POR FUERA

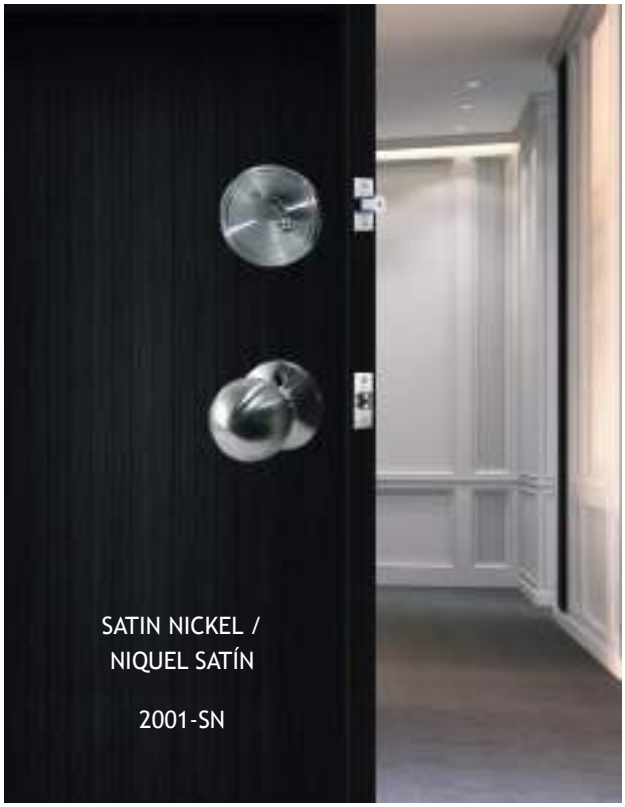

INSIDE VIEW / VISTA POR DENTRO



OUTSIDE VIEW / VISTA POR FUERA



INSIDE VIEW / VISTA POR DENTRO

All measurements are approximate / Las medidas son aproximadas

MANHATTAN



OUTSIDE VIEW / VISTA POR FUERA

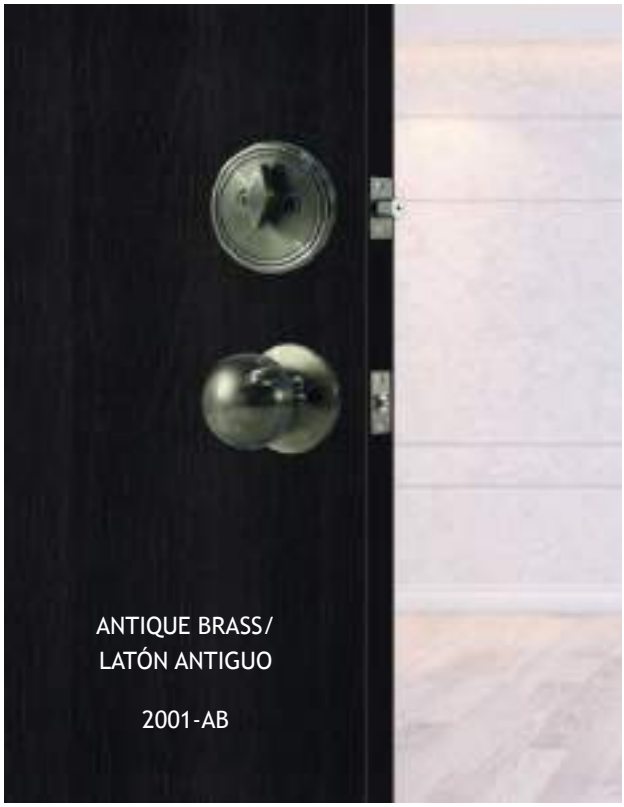

INSIDE VIEW / VISTA POR DENTRO

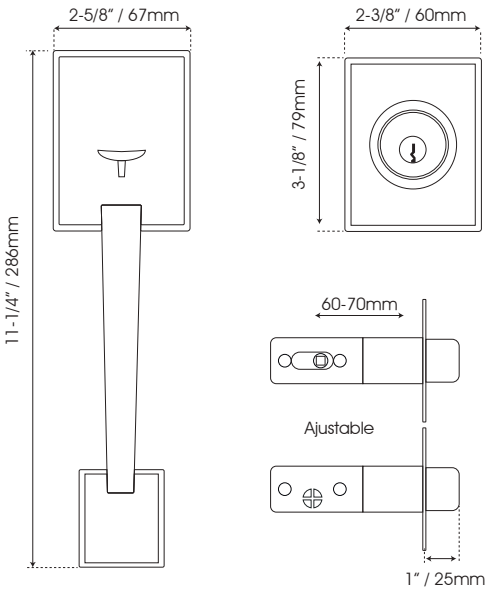

CHARACTERISTICS / CARACTERÍSTICAS:

-Cylinder material: Brass
-Latch and strike materials: Stainless Steel
-Door Thickness Min. 1-3/8" Max. 1-3/4"
-Includes 2 keys
-Base material: Zinc Alloy
-Simple Installation
-Resistant to 200,000 opening cycles
-Adjustable latch: 2-3/8"–2-3/4"
-Anti-burglary latch (-Entry Set Lock)

-Material del cilindro: Latón
-Materiales del pestillo y contra: Acero Inoxidable
-Espesor de la puerta Mín. 35mm Máx. 45mm
-Incluye 2 llaves
-Material base: Zamak
-Fácil Instalación
-Resiste 200,000 cziclos de apertura
-Pestillo ajustable: 60mm–70mm
-Cerradura función Entrada (Con pestillo anti-tarjeta)

FINISH / ACABADO	CODE / CÓDIGO	FUNCTION / FUNCIÓN	
SATIN NICKEL/ NIQUEL SATÍN	2001-SN	ENTRY SET / ENTRADA PRINCIPAL	1/10
BRIGHT CHROME/ CROMO BRILLO	2001-CP	ENTRY SET / ENTRADA PRINCIPAL	1/10
ANTIQUE BRASS/ LATÓN ANTIGUO	2001-AB	ENTRY SET / ENTRADA PRINCIPAL	1/10

All measurements are approximate / Las medidas son aproximadas

LOCK WITH PLATE AND HANDLE

CERRADURA CON PLACA Y MANIJA



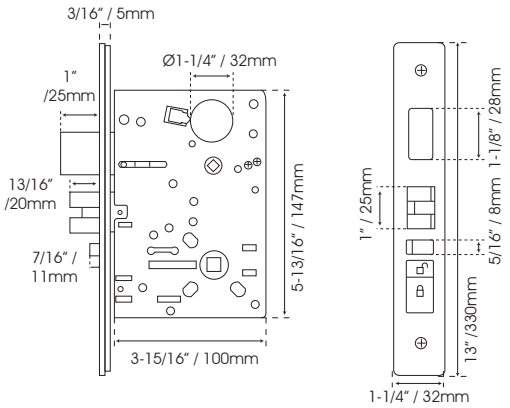

CHARACTERISTICS / CARACTERÍSTICAS:

-For folding doors
-Material: Stainless Steel
-High Security
-For commercial or residential use
-Includes 2 keys
-Function left/right
-Key-Thumbturn
-Approved ANSI/BHMA Grade 1
-Fire Rated
-Door Thickness: Min.1-1/4" Max. 1-3/4"

-Para puertas abatibles
-Material: Acero Inoxidable
-Alta Seguridad
-Para uso comercial o residencial
-Incluye 2 llaves
-Función derecha/izquierda
-Llave- Mariposa
-Aprobado ANSI/BHMA Grado 1
-Resistente al Fuego
-Espesor de la puerta: Mín. 32mm Máx. 45mm

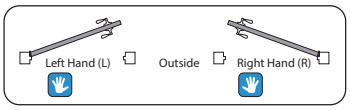

HIGH SECURITY

FINISH / ACABADO	CODE / CÓDIGO	FUNCTION / FUNCIÓN	
SATIN	9720EP-SSD	RIGHT/DERECHA	1
	9720EP-SSI	LEFT/IZQUIERDA	1

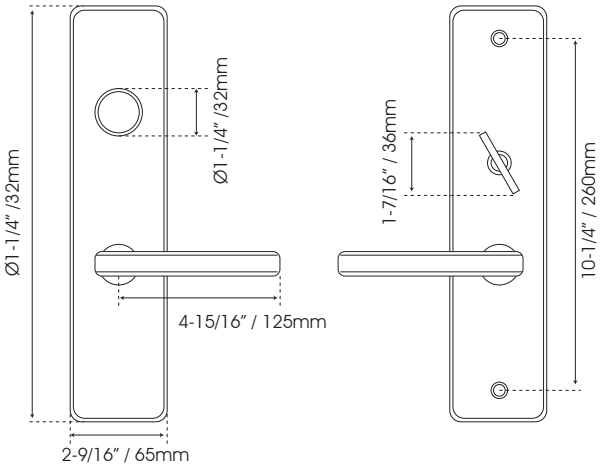

All measurements are approximate / Las medidas son aproximadas



FINGERPRINT SMART DOOR LOCK

CERRADURA INTELIGENTE CON HUELLA DIGITAL



MATT BLACK/
NEGRO MATE



MATT BRASS/
LATÓN MATE



GRAY BRASS/
LATÓN GRIS

Access Modes / Modos de Acceso:



FINGERPRINT /
HUELLA DIGITAL



PASSCODE /
CÓDIGO DE ACCESO

CHARACTERISTICS / CARACTERÍSTICAS:

-Access modes: Fingerprint and Access Code
- Fingerprint registration capacity: 55 fingerprints
(5 administrators, 50 users)
-Password registration capacity: 30 passwords of 8 - 16 digits
-Resists 50,000 opening cycles.
- Function: Main entrance
The lock is suitable for and widely used in
commercial office, residential, departments,etc.
- Door type: Wood
-Min door thickness: 40 mm(1-9/16")
-Max door thickness: 58 mm(2-5/16")
-Available finishes: Matt Black, Matt Brass, Gray brass.
- Main Material: Zinc Alloy
-Power supply: 2 LC16340 Rechargeable batteries (included)
Battery Capacity : 1000mAh Voltage : 3.7V, Rechargable
-USB emergency interface: You can charge the lock to
unlock the door when the battery run out

- Modos de acceso: Huella digital y Código de acceso
- Capacidad de registro de huellas: 55 huellas
(5 administradores, 50 usuarios)
- Capacidad de registro de contraseñas: 30 contraseñas
de 8 - 16 dígitos
- Resiste 50,000 ciclos de apertura
- Función: Entrada principal
Ideal para residencial, oficina, departamentos, etc.
- Tipo de puerta: Madera
Espesor mínimo de la puerta: 40 mm
Espesor máximo de la puerta: 58 mm
- Acabados disponibles: Negro Mate, Latón Mate,
Latón gris
- Material principal: Aleación de Zinc
- Fuente de alimentación: 2 Baterias recargables LC16340
(incluidas) Capacidad de la batería: 1000 mAh
Voltaje: 3,7 V, recargable
- USB de emergencia: Puede cargar la cerradura para
desbloquear la puerta cuando la batería se agote





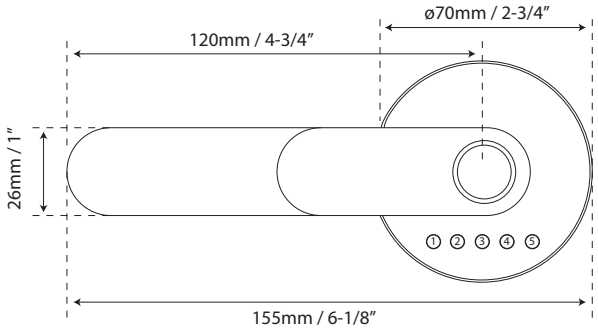

FINISH/ACABADO	CODE /CÓDIGO	FUNCTION / FUNCIÓN
GRAY BRASS/ LATÓN GRIS	TUR.MAN.1805LG-L	LEFT / IZQUIERDA
	TUR.MAN.1805LG-R	RIGHT / DERECHA
MATT BLACK/ NEGRO MATE	TUR.MAN.1805NM-L	LEFT / IZQUIERDA
	TUR.MAN.1805NM-R	RIGHT / DERECHA
MATT BRASS/ LATÓN MATE	TUR.MAN.1805LM-L	LEFT / IZQUIERDA
	TUR.MAN.1805LM-R	RIGHT / DERECHA

All measurements are approximate / Las medidas son aproximadas

TÜRGRIFFE®

FINGERPRINT SMART DOOR LOCK



FINGERPRINT /
HUELLA DIGITAL

PASSCODE/
CÓDIGO DE ACCESO

BLUETOOTH SMART DIGITAL DOOR LOCK

CERRADURA DIGITAL CON BLUETOOTH





Sold separately/
Se vende por separado
Gateway G2
COD. JK00GATEWAY

APP TTLock

Access Modes / Modos de Acceso:



FINGERPRINT /
HUELLA DIGITAL

CHARACTERISTICS / CARACTERÍSTICAS:

-Ideal for vacation rental
-This smart lock supports application scenarios such as commercial office, apartment building, tenement and bedroom
-Keyless access for your guests with temporary passwords
-Touch screen keyboard
-Real time unlocking record in the mobile APP
-Passcode has time limit or times limit
-Communication: Bluetooth
-App: TTLock
-Can register up to 120 fingerprints and 200 cards
-Password register: up to 16 passwords
-Door Thickness:
Min. 1-1/4" Max. 1-3/4"
-Power supply: 4 baterias (AA)
Batteries not included
-USB emergency interface: You can charge the lock to unlock the door when the battery run out

-Ideal para rentas vacacionales, oficinas, departamentos, casas y recámaras.
-Acceso sin llaves para tus huéspedes con contraseñas temporales
-Teclado de pantalla táctil
-Registro de desbloqueo en tiempo real desde APP
-La aplicación permite al usuario cambiar de forma remota el código de acceso, modificar o eliminar contraseñas
-Comunicación: Bluetooth
-App: TTLock
-Se pueden registrar hasta 120 huellas y 200 tarjetas
-Registro de hasta 150 contraseñas de 16 dígitos
-Espesor de la puerta: Mín. 32mm Máx. 45mm
-Fuente de alimentación: 4 baterias (AA)
Baterías no incluidas
-USB de emergencia: Puede cargar la cerradura para desbloquear la puerta cuando la batería se agote

FINISH/ACABADO	CODE /CÓDIGO	
BLACK/ NEGRO	JKBTNX4	1/10
WHITE / BLANCO	JK00GATEWAY	



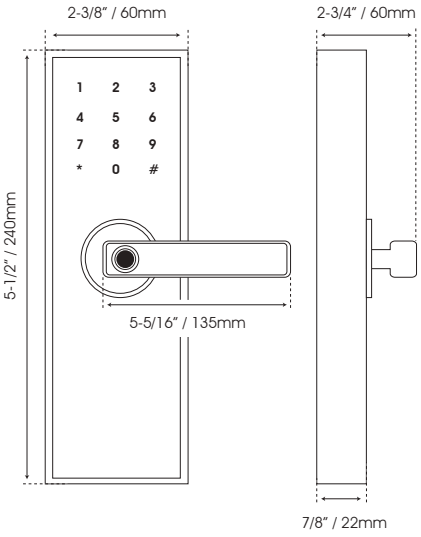

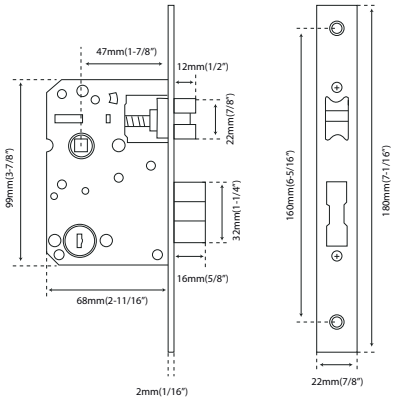



All measurements are approximate / Las medidas son aproximadas

PREMIUM TECHNOLOGY

FOR UNLOCKING A DOOR



KEYLESS ACCESS!

CONTROL YOUR HOME ENTRY

FROM YOUR PHONE



BLUETOOTH SMART DIGITAL DOOR LOCK

CERRADURA DIGITAL CON BLUETOOTH



FINGERPRINT /
HUELLA DIGITAL



Sold separately/
Se vende por separado
Gateway G2
COD. JK00GATEWAY





APP TTLock

Access Modes / Modos de Acceso:



CHARACTERISTICS / CARACTERÍSTICAS:

-Ideal for vacation rental
-This smart lock supports application scenarios such as commercial office, apartment building, tenement and bedroom
-Keyless access for your guests with temporary passwords
-Touch screen keyboard
-Real time unlocking record in the mobile APP
-Passcode has time limit or times limit
-Communication: Bluetooth
-App: TTLock
-Can register up to 120 fingerprints and 200 cards
-Password register: up to 16 passwords
-Door Thickness:
Min. 1-3/16" Max. 3-1/8"
-Power supply: 4 baterias (AA)
Batteries not included
-USB emergency interface: You can charge the lock to unlock the door when the battery run out

-Ideal para rentas vacacionales, oficinas, departamentos, casas y recámaras.
-Acceso sin llaves para tus huéspedes con contraseñas temporales
-Teclado de pantalla táctil
-Registro de desbloqueo en tiempo real desde APP
-La aplicación permite al usuario cambiar de forma remota el código de acceso, modificar o eliminar contraseñas
-Comunicación: Bluetooth
-App: TTLock
-Se pueden registrar hasta 120 huellas y 200 tarjetas
-Registro de hasta 150 contraseñas de 16 dígitos
-Espesor de la puerta: Mín. 30mm Máx. 80mm
-Fuente de alimentación: 4 baterias (AA)
Baterías no incluidas
-USB de emergencia: Puede cargar la cerradura para desbloquear la puerta cuando la batería se agote

FINISH/ACABADO	CODE /CÓDIGO	
BLACK/ NEGRO	JKBTNX2	1/10
WHITE / BLANCO	JK00GATEWAY	

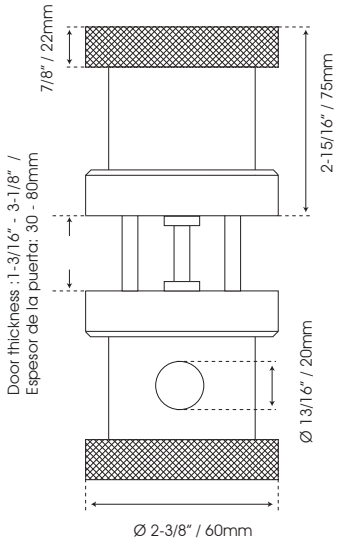





All measurements are approximate / Las medidas son aproximadas

BLUETOOTH SMART DIGITAL DOOR LOCK

CERRADURA DIGITAL CON BLUETOOTH





Sold separately/
Se vende por separado
Gateway G2
COD. JK00GATEWAY



FINGERPRINT /
HUELLA DIGITAL



APP TTLock

Access Modes / Modos de Acceso:



CHARACTERISTICS / CARACTERÍSTICAS:

-Ideal for vacation rental
-This smart lock supports application scenarios such as commercial office, apartment building, tenement and bedroom
-Keyless access for your guests with temporary passwords
-Touch screen keyboard
-Real time unlocking record in the mobile APP
-Passcode has time limit or times limit
-Communication: Bluetooth
-App: TTLock
-Can register up to 120 fingerprints and 200 cards
-Password register: up to 16 passwords
-Door Thickness:
Min. 1-1/4" Max. 1-3/4"
-Power supply: 4 baterias (AA)
Batteries not included
-USB emergency interface: You can charge the lock to unlock the door when the battery run out

-Ideal para rentas vacacionales, oficinas, departamentos, casas y recámaras.
-Acceso sin llaves para tus huéspedes con contraseñas temporales
-Teclado de pantalla táctil
-Registro de desbloqueo en tiempo real desde APP
-La aplicación permite al usuario cambiar de forma remota el código de acceso, modificar o eliminar contraseñas
-Comunicación: Bluetooth
-App: TTLock
-Se pueden registrar hasta 120 huellas y 200 tarjetas
-Registro de hasta 150 contraseñas de 16 dígitos
-Espesor de la puerta: Mín. 32mm Máx. 45mm
-Fuente de alimentación: 4 baterias (AA)
Baterías no incluidas
-USB de emergencia: Puede cargar la cerradura para desbloquear la puerta cuando la batería se agote

FINISH/ACABADO	CODE /CÓDIGO	
BLACK/ NEGRO	JKBTNX4-2	1/10
WHITE / BLANCO	JK00GATEWAY	



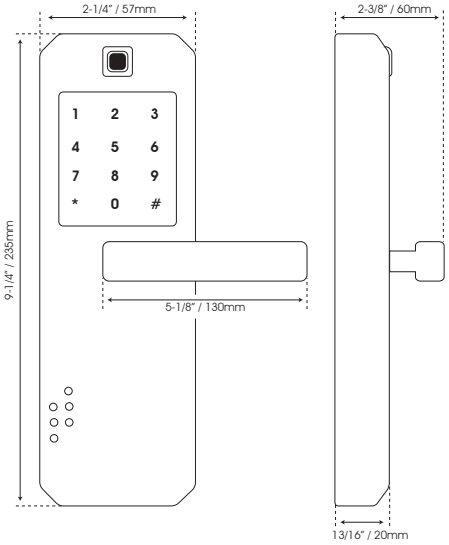

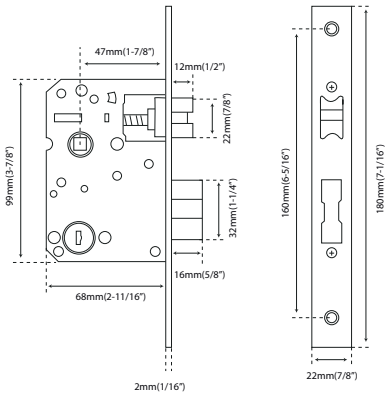



All measurements are approximate / Las medidas son aproximadas

Jako®

Bluetooth

MAKE YOUR LIFE SMART







FINGERPRINT / HUELLA DIGITAL

APP

APP

PASSCODE / CÓDIGO DE ACCESO

IC CARD / TARJETA

KEY / LLAVE

Jako®

Bluetooth

SMART DIGITAL DOOR LOCK



IDEAL FOR VACATION RENTAL

KEYLESS ACCESS FOR YOUR GUESTS
WITH TEMPORARY PASSWORDS

BLUETOOTH SMART DIGITAL DOOR LOCK

CERRADURA DIGITAL CON BLUETOOTH



Sold separately/
Se vende por separado
Gateway G2
COD. JK00GATEWAY



APP TTLock

Access Modes / Modos de Acceso:

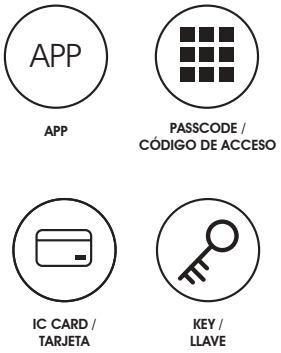

CHARACTERISTICS / CARACTERÍSTICAS:

-Ideal for vacation rental
-Keyless access for your guests with temporary passwords
-Touch screen keyboard
-Real time unlocking record in the mobile APP
-Passcode has time limit or times limit
-Communication: Bluetooth
-App: TTLock
-Material: Stainless Steel 304
-Door Thickness:
Min. 1-1/2" Max. 2-2/16"
-Power supply: 4 baterias (AA)
Batteries not included

-Ideal para rentas vacacionales
-Acceso sin llaves para tus huéspedes con contraseñas temporales
-Teclado de pantalla táctil
-Registro de desbloqueo en tiempo real desde APP
-La aplicación permite al usuario cambiar de forma remota el código de acceso, modificar o eliminar contraseñas
-Comunicación: Bluetooth
-App: TTLock
-Material: Acero Inoxidable 304
-Espesor de la puerta: Mín. 38mm Máx. 55mm
-Fuente de alimentación: 4 baterias (AA)
Baterías no incluidas

FINISH/ACABADO	CODE /CÓDIGO	
SATIN	JKBTNX1	1/10
WHITE / BLANCO	JK00GATEWAY	

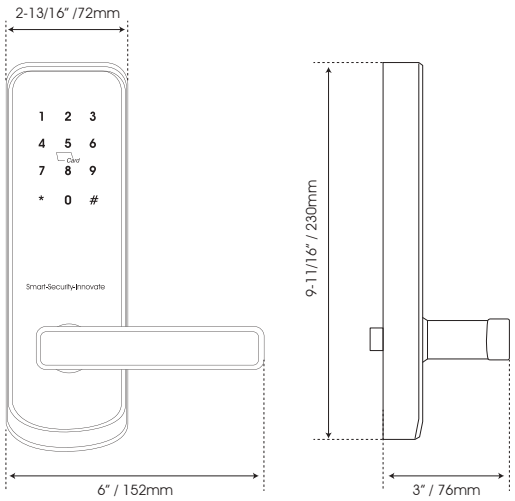



All measurements are approximate / Las medidas son aproximadas

DIGITAL BLUETOOTH DEADBOLT

CERROJO DIGITAL CON BLUETOOTH

APP TTLock





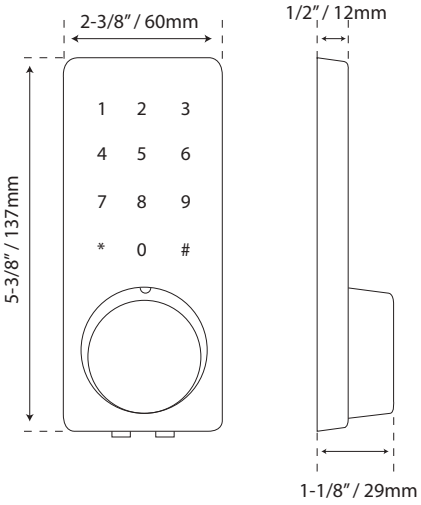

Sold separately/
Se vende por separado
Gateway G2
COD. JK00GATEWAY

CHARACTERISTICS / CARACTERÍSTICAS:

-Bluetooth technology
-Touch screen keyboard
-Unlock Way: Passcode, App, 2 keys
-App TTLock
-Available in App Store and Android Store
-Finish: Satin / Black
-Material: Zinc Alloy
-Door Thickness:
Min. 1-1/2" Máx. 1-7/8"
-Power supply: 4 baterias (AA)
Batteries not included

-Tecnología Bluetooth para desbloquear la puerta
-Teclado de pantalla táctil
-Código de acceso con contraseña, App y 2 llaves
-Aplicación TTLock
disponible en App Store y Android Store
-Acabado: Satín / Negro
-Material: Zamak
-Espesor de la puerta:
Mín. 38mm Máx. 48mm
-Fuente de alimentación: 4 baterias (AA)
Baterías no incuidas

Access Modes / Modos de Acceso:



FINISH/ACABADO	CODE/CÓDIGO	
SATIN	JKBTX4S	1/10
BLACK/NEGRO	JKBTX4N	1/10
WHITE / BLANCO	JK00GATEWAY	

DIGITAL BLUETOOTH DEADBOLT

CERROJO DIGITAL CON BLUETOOTH

APP TTLock





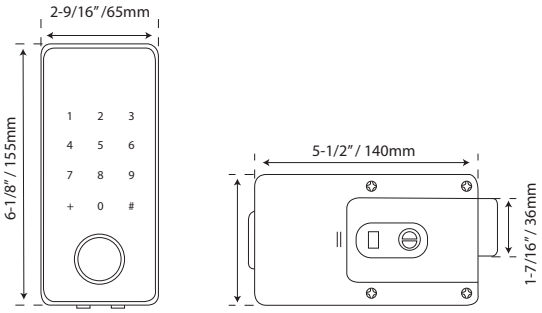

Sold separately/
Se vende por separado
Gateway G2
COD. JK00GATEWAY

CHARACTERISTICS / CARACTERÍSTICAS:

-Bluetooth technology
-Touch screen keyboard
-Access modes: App TTLock,Passcode,
2 IC card, 2 keys
-Available in App Store and Android Store
-Finish: Satin / Black
-Material: Zinc Alloy
-Door Thickness: Min. 1-1/2" Max. 1-7/8"
-Power supply: 4 baterias (AA)
Batteries not included

-Tecnología Bluetooth para desbloquear la puerta
-Teclado de pantalla táctil
-Código de acceso con APP, contraseña, 2 llaves.
-Aplicación TTLock
disponible en App Store y Android Store
-Acabado: Satín / Negro
-Material: Zamak
-Espesor de la puerta: Mín. 38mm Máx. 48mm
-Fuente de alimentación: 4 baterias (AA)
Baterías no incluidas

Access Modes / Modos de Acceso:



FINISH/ACABADO	CODE/CÓDIGO	
SATIN	JKBTX4BS	1/10
BLACK/NEGRO	JKBTX4BN	1/10
WHITE / BLANCO	JK00GATEWAY	

All measurements are approximate / Las medidas son aproximadas

GATEWAY G2 - WIFI

ADAPTADOR GATEWAY G2 WIFI PARA CERRADURA BLUETOOTH

Unlock your door remotely, modify passwords and electronic keys anytime, anywhere /
Desbloqueé su puerta de forma remota, modifique las contraseñas en cualquier momento y en cualquier lugar



APP TTLock

Gateway For TTLOCK APP

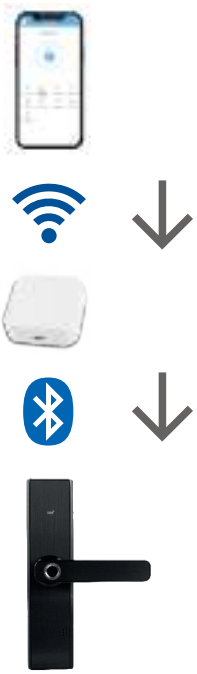

CHARACTERISTICS / CARACTERÍSTICAS:

-Ideal for vacation rental
-Compatible with smart locks with the TT Lock app via Bluetooth. The Gateway G2 adapter can lock and unlock your door remotely.
-Wireless connection to your Wi-Fi router and wireless connection to your smart lock on the same Wi-Fi network
-App: TTLock
-Share / modify electronic key
-Monitor door status
-View activity log
-Start alerts
-Battery level control
-Adapter at a distance of 13´ from the lock
-Network: WiFi 2.4G
-IEEE standard: 802.11 b/g/n
-Power interface: Type-C USB
-Power input: DC 5V/500mA

-Ideal para rentas vacacionales
-Compatible con cerraduras inteligentes con la App TT Lock a través de Bluetooth. El adaptador Gateway G2 puede bloquear y desbloquear su puerta de forma remota.
-Conexión inalámbrica a su router Wi-Fi y conexión inalámbrica a su cerradura inteligente en la misma red Wi-Fi
-App: TTLock
-Compartir / modificar contraseñas
-Monitorear el estado de la puerta
-Ver registro de actividad
-Alertas de inicio
-Control de nivel de batería
-Adaptador a una distancia de 4 metros de la cerradura
-Red: WiFi 2.4G
-Estándar IEEE: 802.11 b / g / n
-Interfaz de energía: USB tipo C
-Entrada de energía: DC 5V / 500mA

FINISH/ACABADO	CODE/CÓDIGO
WHITE / BLANCO	JK00GATEWAY



Type-C USB /
USB tipo



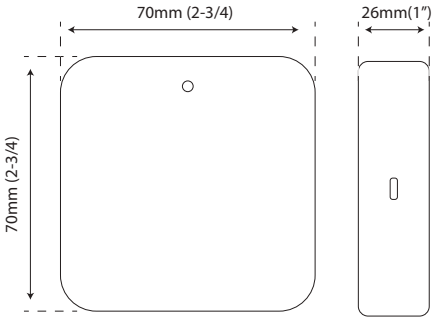

All measurements are approximate / Las medidas son aproximadas

HIDDEN CABINET LOCK

CERRADURA OCULTA PARA MUEBLES



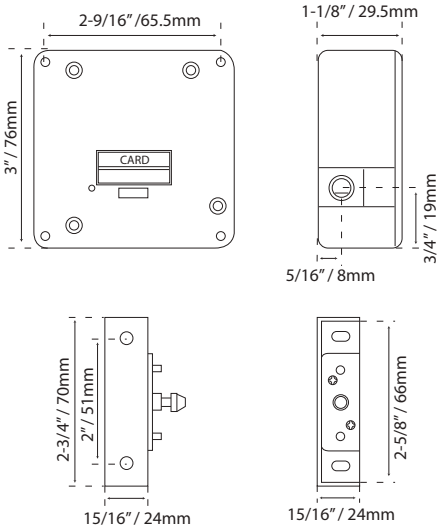

CHARACTERISTICS / CARACTERÍSTICAS:

-Suitable for wooden or metal cabinet door
-Ideal for drawer, wardrobe, cabinet locker lock
-Security to your personal items
-Detection distance of up to 2 ″
-Access Modes: IC Card
-Finish: Black
-Material: Stainless Steel
-Box material: Plastic
-Door Thickness: Min. 5/8″- Max. 1-3/4″
-Low battery alarm function
-Battery life span: more than 12 months
-Power supply: 4 battteries (AAA)
Batteries not included

-Se aplica a cualquier mueble de madera o metal
-Ideal para cajones, casilleros,
cajas de almacenamiento, escritorio,
armarios de almacenamiento etc.
-Seguridad a tus artículos personales
-Evite que los niños tengan la libertad de
abrir los cajones
-Distancia de detección de hasta 50mm(2″)
-Modos de acceso: Tarjetas de radio frecuencia
-Acabado: Negro
-Material: Acero Inoxidable
-Material de la caja: Plástico
-Espesor de la puerta: Mín.16mm-Máx. 45mm
-Función de alarma de batería baja
-Duración de la batería: más de 12 meses
-Fuente de alimentación: 4 baterias (AAA)
Baterías no incluidas

FINISH/ACABADO	CODE/CÓDIGO	
BLACK/NEGRO	JKRF33	1/20







All measurements are approximate / Las medidas son aproximadas

DIGITAL FINGERPRINT LOCKING DOOR PULL



DIGITAL FINGERPRINT LOCKING DOOR PULL

MANILLÓN/CERRADURA CON HUELLA DIGITAL







FINGERPRINT /
HUELLA DIGITAL

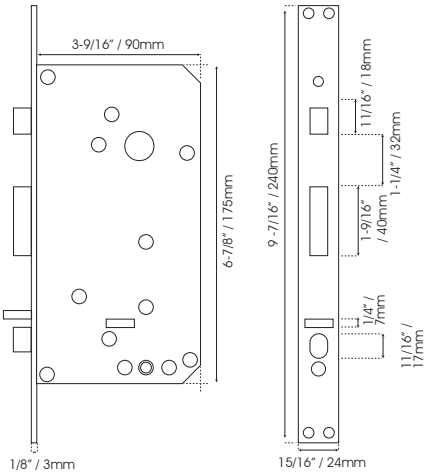

CHARACTERISTICS / CARACTERÍSTICAS:

-Door pulls featuring a digital fingerprint mechanism and 3 cards.
-Includes 2 keys
-Suitable for wooden doors.
-Door opens with fingerprint recognition.
-Can register up to 200 fingerprints and 100 cards.
-Password register: up to 16 passwords from 4 to 8 digits.
-External USB power supply.
-Unique theft-proof mechanism..
-When the door is closed correctly the lock will engage automatically.
-Door Thickness: Min 1-3/4" - Max 2-3/8"

-Manillón huella digital con mecanismo y 3 tarjetas.
-Incluye 2 llaves
-Es aplicable para puertas de madera.
-Apertura de la puerta con reconocimiento de huella.
-Se pueden registrar hasta 200 huellas y 100 tarjetas.
-Registro de contraseña hasta 16 contraseñas de 4 a 8 dígitos.
-Fuente de alimentación externa de USB.
-Mecanismo único a prueba de robo.
-Cuando se cierra la puerta correctamente la cerradura se bloqueará automáticamente
-Espesor de la puerta: Mín 45mm - Máx 60mm

FINISH / ACABADO	CODE / CÓDIGO	MEASUREMENT/MEDIDA	
SILVER / PLATA	MAN10-130S	4.2' (1300mm)	1
	MAN10-60S	2.1´(665mm)	1

Access Modes / Modos de Acceso:



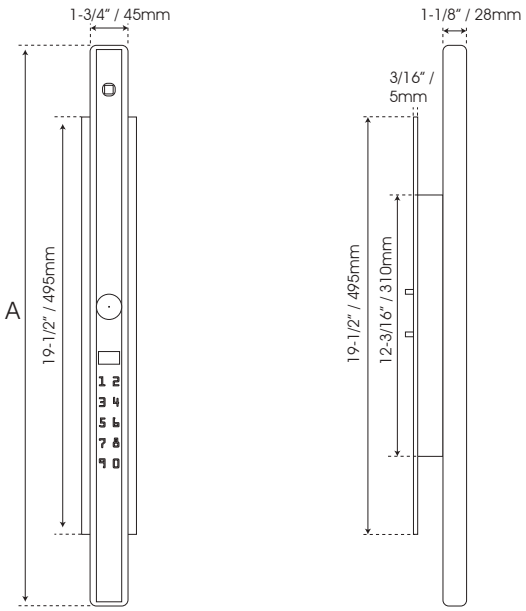

All measurements are approximate / Las medidas son aproximadas

RADIOFREQUENCY LOCK

CERRADURA DE RADIOFRECUENCIA P/LOCKER



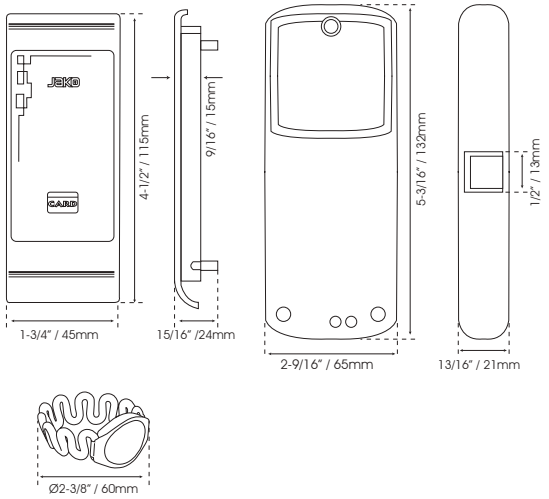

CHARACTERISTICS / CARACTERÍSTICAS:

-Ideal lock for: Recreation Centers, Amusement Parks, Sport Clubs, Swimming Schools, Gyms, Business, Museums, etc. -Finish: Satin -Master key allows to create host cards -Capacity for 15 host cards -Low battery warning -2 water resistant bracelets -Uses (3) AA batteries Batteries not included	-Cerradura Ideal para: Centros de recreación Parque de diversiones ,Centros deportivos Escuelas de natación,Gimnasios,Empresas, Museos, etc. -Material base: Acero Inoxidable -Acabado: Satín -La tarjeta maestra permite crear tarjetas huésped -Capacidad para 15 tarjetas huésped -Alerta cuando la batería esta baja -2 Brazaletes resistentes al agua -Utiliza 3 baterías AA Batteries not included

FINISH / ACABADO	CODE / CÓDIGO	FUNCTION	FUNCIÓN	
SATIN	19R01SL	LOCKERS FURNITURE CLOSETS	CASILLEROS MUEBLES ARMARIOS	2/30
PINK / BLUE ROSA / AZUL	08RF-ID	BRACELETS	PULSERAS	1/60



All measurements are approximate / Las medidas son aproximadas

FINGERPRINT/COMBINATION LOCK

CERRADURA DE HUELLA DIGITAL Y TECLADO



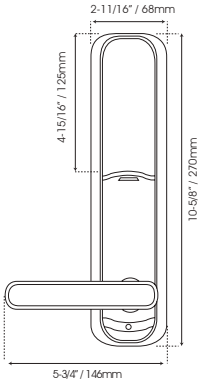

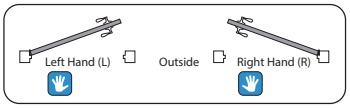

CHARACTERISTICS / CARACTERÍSTICAS:

-3 Opening modes:
Keyboard
2 emergency keys
Digital fingerprint
-3 to 12 digital password.
-LED sound and indicator.
-Deadbolt function.
-The master user can add or remove users.
-Energy: (4) AA Alkaline batteries. Batteries not included
-For schools, work or home.
-Adopts intercore technology.
-Stable and fast digital fingerprint readings.
-Keyboard and fast digital fingerprint readings.
-Keyboard and reader protective cover plate.
-Emergency mechanical key.
-Automatic shut down after innactive period.
-Tome of fingerprint recognition: 1.2 sec
-Battery duration over 35,000 unlocks,
can last over a year.
-Door Thickness Min 1-9/16" Max 2-3/4"

-3 Modos de apertura:
Teclado
2 llaves de emergencia
Por huella digital
-Contraseña de 3 a 12 dígitos
-Sonido e indicador LED
-Función de cerrojo
-El usuario maestro puede añadir
o quitar usuarios
-Energía: 4 baterías alcalinas tamaño AA.
Baterías no incluidas
-Para el hogar, oficina, escuelas
-Adopta la tecnología Inter Core
-Lector de huellas digitales rápido y estable
-Cubierta de protección para el lector y teclado
-LLave mecánica de emergencia
-Apagado automático después de un período inactivo
-Bajo consumo después de un período inactivo
-Tiempo de reconocimiento de huellas dactiles 1.2 seg
-Tiempo de registro de huellas dactilares 0.2 seg
-Duración de la batería más de 35,000 desbloqueos,
puede durar más de un año
-Espesor de la puerta mín 40mm- máx 70mm

FINISH/ACABADO	CODE/CÓDIGO	FUNCTION/FUNCIÓN	
SATIN	9000SL-L	LEFT / IZQUIERDA	1/4
	9000SL-R	RIGHT /DERECHA	1/4

ELECTRIC DOOR LOCK W/RADIO FREQUENCY

CERRADURA DE RADIOFRECUENCIA



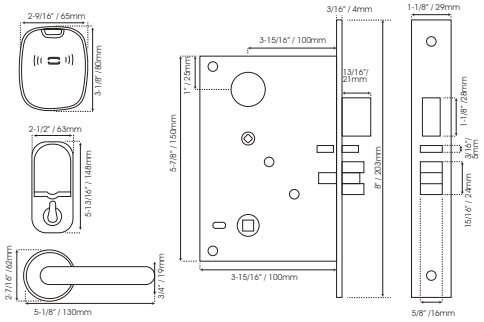

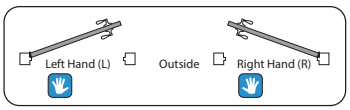

FINISH/ACABADO	CODE/CÓDIGO	FUNCTION / FUNCIÓN	
SATIN	6100SL	LEFT/IZQUIERDA	1/4
	6100SLH	RIGHT/DERECHA	1/4

CHARACTERISTICS / CARACTERÍSTICAS:

-2 Opening modes:
Radio frequency card, Emergency keys
-Hotel equipment is sold separately.
-Function for residential houses, offices and hospitals
(software is sold separately).
-Enery source: (4) AAA batteries Batteries not included.
-Applicable TEMIC card without contact to RF or MIFARE ONE card.
-Opening time activates again 7 seconds after being unlocked.
-Emergency unlocking with a master key or with a mecanical key.
-Integrated with anti-theft alarm (activated automatically when lock is forced)

-2 Modos de apertura:
Tarjeta de radiofrecuencia, Llaves de emergencia
-Los equipos con función para hoteles se venden por separado.
-Función para casas residenciales, oficinas, hospitales
(El software se vende por separado)
-Fuente de energía: 4 baterías AAA.´ Baterías no incluidas
-Tarjeta aplicable TEMIC sin contacto a la tarjeta RF o MIFARE ONE sin contacto a la tarjeta RF
-El tiempo para abrir se activará de nuevo 7 seg. después del desbloqueo
-El desbloqueo de emergencia puede ser con una tarjeta maestra o llave mecánica
-Integrada con alarma anti-robo (Se activa automáticamente cuando el cerrojo sea forzado)

All measurements are approximate / Las medidas son aproximadas



ELECTROMAGNETIC DOOR LOCK /

CERRADURAS ELECTROMAGNÉTICAS

ELECTROMAGNETIC DOOR LOCK

CERRADURA ELECTROMAGNÉTICA DE EMBUTIR



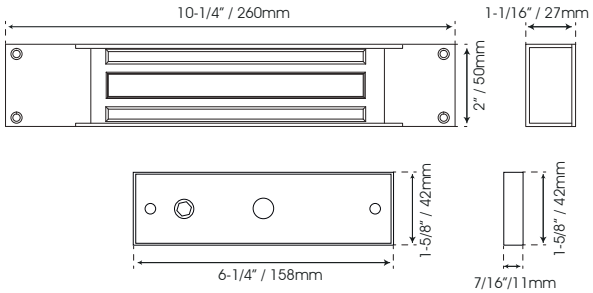

CHARACTERISTICS / CARACTERÍSTICAS:

-Voltage: 12 VDC/400mA
-Holding force: Up to 617 Lbs
-Signal to detect state
(blocked - unblocked)
-Installation type: horizontal / vertical
-Single door
-Built-in dual-colored status LED
-No residual magnetism
-Material: Aluminum, brass

-Voltaje: 12 VDC /400mA
-Fuerza de retención: 280 Kg
-Con señal para detectar el estado
(Bloqueo-Desbloqueo)
-Tipo de Instalación: Horizontal o Vertical
-Para puertas simples
-Estado de color con luz LED
-Anti residuos magnéticos
-Material: Aluminio-Latón

FINISH / ACABADO	CODE / CÓDIGO
ALUMINUM/ ALUMINIO	CER.MAG.280KGA

All measurements are approximate / Las medidas son aproximadas

ELECTROMAGNETIC DOOR LOCK

CERRADURA ELECTROMAGNÉTICA DE SOBREPONER





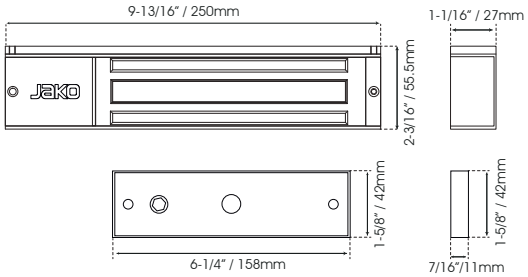

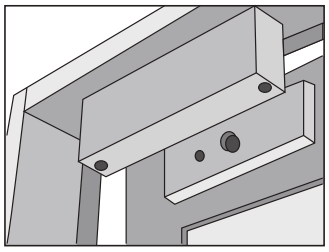

CHARACTERISTICS / CARACTERÍSTICAS:

-Voltage: 12 / 24VDC
-Current: 400/200mA
-Holding force: Up to 617 Lbs
-Signal to detect state (blocked - unblocked)
-Installation type: horizontal / vertical
-Single door
-Built-in dual-colored status LED
-No residual magnetism
-Material: Aluminum, brass

-Voltaje: 12/24 VDC
-Corriente: 400/200mA
-Fuerza de retención: 280 Kg
-Con señal para detectar el estado (Bloqueo-Desbloqueo)
-Tipo de Instalación: Horizontal o Vertical
-Para puertas simples
-Estado de color con luz LED
-Anti residuos magnéticos
-Material: Aluminio-Latón

FINISH / ACABADO	CODE / CÓDIGO
ALUMINUM/ ALUMINIO	CER.MAG.280KGB

POWER TRANSFER DOOR LOOPS

PASACABLES



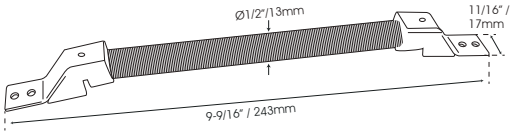

CHARACTERISTICS / CARACTERÍSTICAS:

Allow us to hide the wires, which provides a more pleasant view than the cords.
-Material: Steel

-Permite ocultar los cables de corriente, aportando estética
-Material: Acero

FINISH / ACABADO	CODE / CÓDIGO
SATIN	CER.MAG.TUBEX1

POWER SUPPLY

FUENTE DE ALIMENTACIÓN



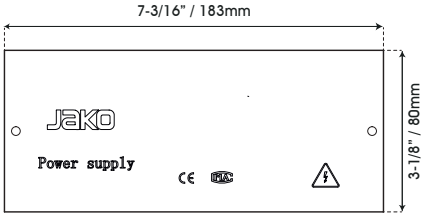

CHARACTERISTICS / CARACTERÍSTICAS:

-Voltage: 120 V 60Hz
-Material: Steel, brass and plastic

-Voltaje: 120 V 60Hz
-Material: Acero, latón y plástico

FINISH / ACABADO	CODE / CÓDIGO
GREY/ GRIS	CER.MAG.167

All measurements are approximate / Las medidas son aproximadas

BRACKETS FOR ELECTROMAGNETIC LOCKS

SOPORTE ELECTROMAGNÉTICO "L y Z" PARA CERRADURA MAGNÉTICA

L & Z Bracket set / Juego de soportes L & Z



"L " Bracket / Soporte "L"



"Z " Bracket / Soporte "Z"

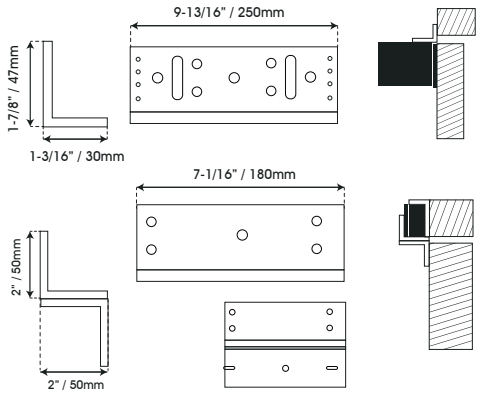

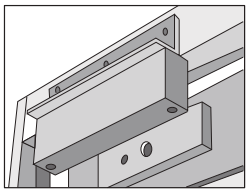

"L" Bracket: in narrow profiles/
Soporte "L" : En perfiles estrechos

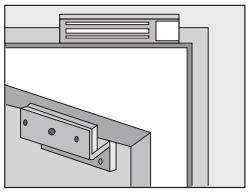

"Z" Bracket: for inwards-opening doors /
Soporte "Z" : Para puertas que se abren hacia adentro

CHARACTERISTICS / CARACTERÍSTICAS:

-L & Z Bracket set for 617lbs magnetic locks	-Juego de soportes L y Z para cerraduras magnéticas de 280 kg
-The optional bracket for magnetic locks	-Soporte opcional para cerraduras magnéticas
-For interior swing doors	-Para puertas de abatimiento interior
-Narrow doors and narrow frames	-Uso con puertas angostas y marcos estrechos
-Opening Mode: 90 Degree	-Modo de apertura: 90 grados
-Material: Aluminum	-Material: Aluminio

FINISH / ACABADO	CODE / CÓDIGO
ALUMINUM/ ALUMINIO	CER.MAG.280PLZ

DIGITAL ACCESS KEYPAD

TECLADO



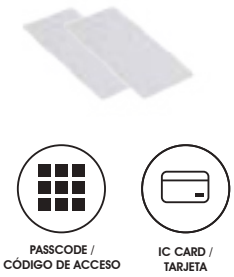

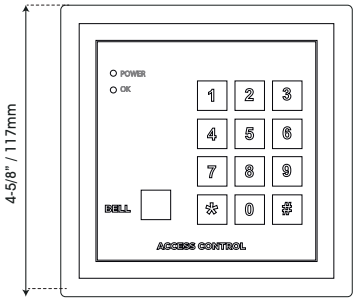

CHARACTERISTICS / CARACTERÍSTICAS:

-Mode access: Passcode, Card	-Modos de acceso: Código de acceso, Tarjeta
-Voltage: 12 VDC	-Voltaje: 12 VDC
-Easy configuration and installation	-Fácil configuración e instalación
-500 user capacity for Cards	-Capacidad de 500 usuarios para tarjetas
-Passcode 4-6 digits	-Contraseñas de 4-6 dígitos
-Doorbell button	-Botón de timbre
-Material: Plastic	-Material: Plástico

FINISH / ACABADO	CODE / CÓDIGO
GREY/GRIS	CER.MAG.016
IC CARD/TARJETA	CER.MAG.CARD

EXIT BUTTON

BOTÓN DE SALIDA



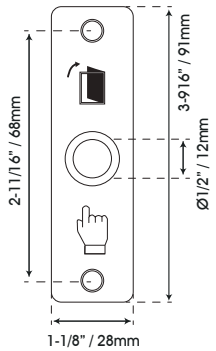

CHARACTERISTICS / CARACTERÍSTICAS:

-Voltage: 12 VDC	-Voltaje: 12 VDC
-Material: Stainless Steel	-Material: Acero Inoxidable

FINISH / ACABADO	CODE / CÓDIGO
SATIN	CER.MAG.011

All measurements are approximate / Las medidas son aproximadas

ELECTRIC STRIKE

CONTRA ELÉCTRICA



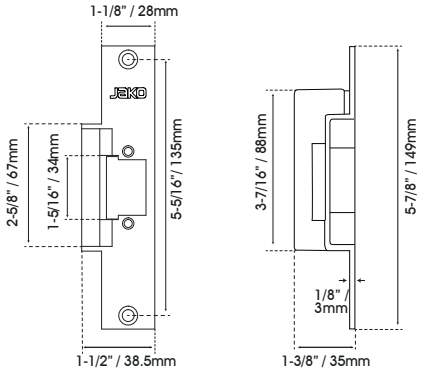

CHARACTERISTICS / CARACTERÍSTICAS:

-For use with door locks and latches
-Suitable for low to medium traffic applications
-Voltage:12VDC
-Current: 800mA
-Holding force: 551 Lbs
-Face plate: aluminium
-Opening Mode: 90 degree
-Suitable For:Narrow Wooden Door,Narrow Metal Door Main
-Material: Steel,brass,plastic

-Para uso con cerraduras y pestillos
-Adecuado para aplicaciones de tráfico bajo/medio
-Voltaje: 12 VDC
-Corriente:800mmA
-Fuerza de retención: 250 Kg
-Placa frontal de aluminio
-Modo de apertura: 90 grados
-Adecuado para puertas de madera y metálicas angostas
-Material: acero, latón, plástico

FINISH / ACABADO	CODE / CÓDIGO
ALUMINUM/ ALUMINIO	CER.MAG.082A

ELECTRIC STRIKE

CONTRA ELÉCTRICA



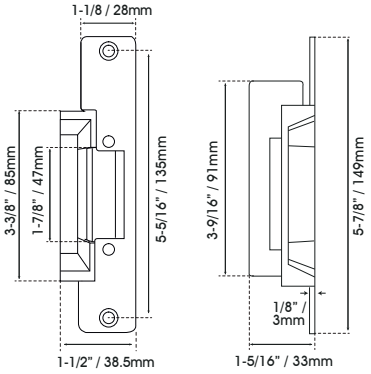

CHARACTERISTICS / CARACTERÍSTICAS:

-Have an additional lip on the opening face which protects the recessed edge of the door frame
-It provides a cleaner appearance and smoother operation
-Suitable for medium/high traffic applications
-Voltage:12VDC
-Current: 800mA
-Holding force: 551 Lbs
-Face plate: steel
-Opening Mode: 90 degree
-Suitable For:Narrow Wooden Door,Narrow Metal Door Main
-Material: Steel,brass,plastic

-Tienen un borde adicional en la cara de apertura que protege el borde empotrado del marco de la puerta
-Proporciona una apariencia más limpia y una operación más suave
-Adecuado para aplicaciones de tráfico medio/alto
-Voltaje: 12 VDC
-Corriente: 800mmA
-Fuerza de retención: 250 Kg
-Placa frontal de acero
-Modo de apertura: 90 grados
-Adecuado para puertas de madera y metálicas angostas
-Material: acero, latón, plástico

FINISH / ACABADO	CODE / CÓDIGO
SATIN	CER.MAG.083B

ELECTRIC STRIKE

CONTRA ELÉCTRICA

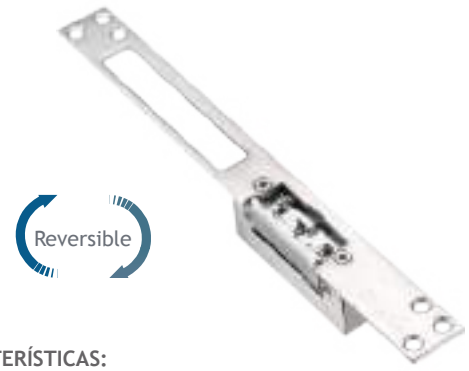

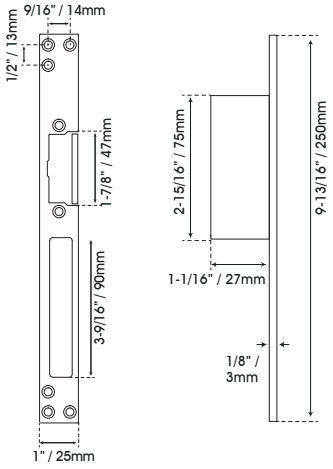

CHARACTERISTICS / CARACTERÍSTICAS:

-Voltage:12VDC
-Current: 700mA
-Holding force: 551 Lbs
-Face plate: steel
-Opening Mode: 90 degree
-Suitable For:Narrow Wooden Door,Narrow Metal Door Main
-Material: Steel,brass,plastic

-Voltaje: 12 VDC
-Corriente: 700mmA
-Fuerza de retención: 250 Kg
-Placa frontal de acero
-Modo de apertura: 90 grados
-Adecuado para puertas de madera y metálicas angostas
-Material: acero, latón, plástico

FINISH / ACABADO	CODE / CÓDIGO
SATIN	CER.MAG.080

All measurements are approximate / Las medidas son aproximadas

ELECTRIC RIM LOCK WITH BUTTON

CERRADURA ELÉCTRICA CON BOTÓN



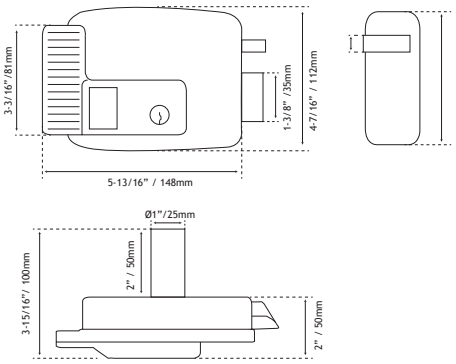

CHARACTERISTICS / CARACTERÍSTICAS:

-Mode access: Key-Button	-Modo de acceso: Llave, Botón
-For heavy Duty Doors	-Para puertas de uso rudo
-Suitable for access control doors in the home, apartments, warehouses, commercial premises, etc.	-Adecuada para puertas de control de accesos en hogar, departamentos, almacenes, locales comerciales etc.
-Inside it can be opened with the integrated button	-Por el interior se pude abrir con el botón integrado
-Voltage: 12V	-Voltaje: 12V
-Includes 3 keys	-Incluye 3 llaves
-Material: Steel	-Material: Acero
-Door thickness: Min. 35mm Max.45mm	-Espesor de la puerta: Mín. 35mm Máx. 45mm

FINISH / ACABADO	CODE / CÓDIGO	FUNCTION / FUNCIÓN
SATIN	ERL1IZQUIERDA	LEFT / IZQUIERDA
	ERL1DERECHA	RIGHT /DERECHA



All measurements are approximate / Las medidas son aproximadas

LOCK BOX

PORTALLAVES PARED DE COMBINACIÓN



JKS003

JKS004

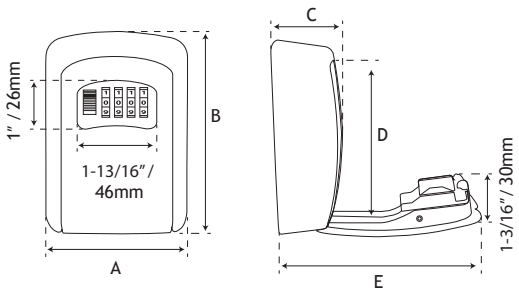

Code / Código	A	B	C	D	E
JKS004	3-7/16" / 87mm	4-3/4" / 120mm	1-9/16" / 40mm	3-5/8" / 92mm	5" / 128mm
JKS003	4-1/8" / 105mm	5-11/16" / 145mm	2-1/16" / 53mm	4-3/4" / 120mm	6-9/16" / 167mm

CHARACTERISTICS / CARACTERÍSTICAS:

- Ideal for vacation rental
- Perfect for the storage of keys
- Secured by a dial combination lock with 4 digits means
- No nedd for batteries
- Can be secured indoor our outdoor as the unit is weatherproof
- **Material:** Zinc Alloy

- Ideal para rentas vacacionales
- Perfecto para el almacenamiento de llaves
- Asegurado por un bloqueo de combinación de 4 dígitos
- No necesita batería
- Se puede colocar en interiores o exteriores ya que la unidad es resistente a la interperie
- **Material:** Zamak

FINISH/ACABADO	CODE/CÓDIGO	
GREY / GRIS	JKS004	1/10
GREY / GRIS	JKS003	1/10



All measurements are approximate / Las medidas son aproximadas

BLACK

COLLECTION





SEVILLA





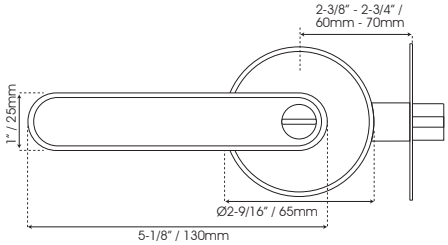

FINISH / ACABADO	CODE / CÓDIGO	FUNCTION	FUNCIÓN	
● BLACK / COPPER	9108ET-ORB	ENTRY/BEDROOM	ENTRADA/RECÁMARA	1/12
NEGRO/ COBRE	9108BK-ORB	PRIVACY	BAÑO	1/12
	9108PS-ORB	PASSAGE	PASO	1/12

CHARACTERISTICS / CARACTERÍSTICAS:

-Cylinder material: Brass
-Latch and strike materials: Stainless Steel
-Door thickness: Min 1-3/8" Max. 1-11/16"
-Includes 3 keys
-Base material: Zinc Alloy
-Opening side: reversible
-Easy Installation
-Resistant to 200,000 opening cycles
-Adjustable latch: 2-3/8"– 2-3/4"
-Anti-burglary latch (Entry/Bedroom) against card slip

-Material del cilindro: Latón
-Materiales del pestillo y contra: Acero Inoxidable
-Espesor de la puerta Mín. 35mm Máx. 43mm
-Incluye 3 llaves
-Material base: Zamak
-Lado de apertura: reversible
-Fácil Instalación
-Resiste 200,000 ciclos de apertura
-Pestillo ajustable: 60mm–70mm
-Cerradura función Entrada/ Recámara (Con pestillo anti-tarjeta)

ATENAS





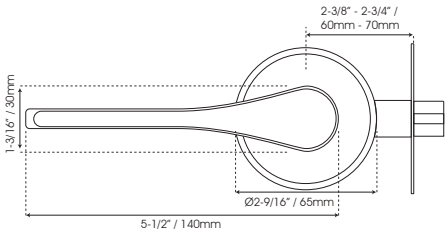

FINISH / ACABADO	CODE / CÓDIGO	FUNCTION / FUNCIÓN		
● BLACK / SATIN	9508ET-NESS	ENTRY/BEDROOM	ENTRADA/RECÁMARA	1/12
NEGRO / SATIN	9508BK-NESS	PRIVACY	BAÑO	1/12
	9508PS-NESS	PASSAGE	PASO	1/12

CHARACTERISTICS / CARACTERÍSTICAS:

-Cylinder material: Brass
-Latch and strike materials: Stainless Steel
-Door thickness: Min 1-3/8t" Max. 1-11/16"
-Includes 3 keys
-Base material: Zinc Alloy
-Opening side: reversible
-Easy Installation
-Resistant to 200,000 opening cycles
-Adjustable latch: 2-3/8"– 2-3/4"
-Anti-burglary latch (Entry/Bedroom) against card slip

-Material del cilindro: Latón
-Materiales del pestillo y contra: Acero Inoxidable
-Espesor de la puerta Mín. 35mm Máx. 43mm
-Incluye 3 llaves
-Material base: Zamak
-Lado de apertura: reversible
-Fácil Instalación
-Resiste 200,000 ciclos de apertura
-Pestillo ajustable: 60mm–70mm
-Cerradura función Entrada/Recámara (Con pestillo anti-tarjeta)

All measurements are approximate / Las medidas son aproximadas

SEVILLA



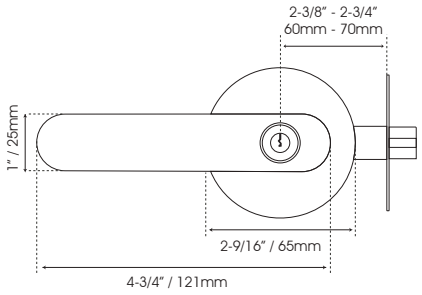





AVAILABLE IN HIGH SECURITY /
DISPONIBLE EN ALTA SEGURIDAD

FINISH / ACABADO	CODE / CÓDIGO	FUNCTION	FUNCIÓN	
SATIN	9805ET-SN	ENTRY/BEDROOM	ENTRADA/RECÁMARA	1/12
	9805BK-SN	PRIVACY	BAÑO	1/12
	9805PS-SN	PASSAGE	PASO	1/12
	9805DL-SN	DUMMY	DUMMY	1/12
HIGH SECURITY	9805ET-SN-AS	ENTRY PIN KEY	ENTRADA LLAVE DE PUNTOS	1/12
BRIGHT CHROME/ CROMO BRILLO	9805ET-CP	ENTRY/BEDROOM	ENTRADA/RECÁMARA	1/12
	9805BK-CP	PRIVACY	BAÑO	1/12
	9805PS-CP	PASSAGE	PASO	1/12
	9805DL-CP	DUMMY	DUMMY	1/12
HIGH SECURITY	9805ET-CP-AS	ENTRY PIN KEY	ENTRADA LLAVE DE PUNTOS	1/12

CHARACTERISTICS / CARACTERÍSTICAS:

-Cylinder material: Brass
-Latch and strike materials: Stainless Steel
-Door Thickness Min. 1-3/8" Max. 1-11/16"
-Includes 2 keys
-Base material: Zinc Alloy
-Easy Installation
-Resistant 200,000 opening cycles
-Adjustable latch: 2-3/8"- 2-3/4"
-Anti-burglary latch (Entry-bedroom)
against card slip
-Material del cilindro: Latón
-Materiales del pestillo y contra: Acero Inoxidable
-Espesor de la puerta Mín. 35mm Máx. 43mm
-Incluye 2 llaves
-Material base: Zamak
-Fácil Instalación
-Resiste 200,000 ciclos de apertura
-Pestillo ajustable: 60mm–70mm
-Cerradura función Entrada/Recámara
(Con pestillo anti-tarjeta)

SEVILLA





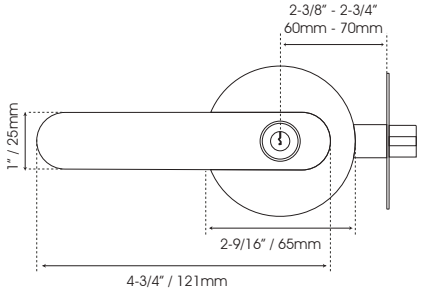



FINISH / ACABADO	CODE / CÓDIGO	FUNCTION	FUNCIÓN	
SATIN	9805ET-ALU-SN	ENTRY/BEDROOM	ENTRADA/RECÁMARA	1/12
	9805BK-ALU-SN	PRIVACY	BAÑO	1/12
	9805PS-ALU-SN	PASSAGE	PASO	1/12
BLACK/ NEGRO	9805ET-ALU-NE	ENTRY/BEDROOM	ENTRADA/RECÁMARA	1/12
	9805BK-ALU-NE	PRIVACY	BAÑO	1/12
	9805PS-ALU-NE	PASSAGE	PASO	1/12

CHARACTERISTICS / CARACTERÍSTICAS:

-Material: Aluminum
-Door Thickness Min. 1-3/8" Max. 1-11/16"
-Includes 2 keys
-Easy Installation
-Resistant 200,000 opening cycles
-Adjustable latch: 2-3/8"- 2-3/4"
-Anti-burglary latch (Entry-bedroom)
against card slip
-Material: Aluminio
-Espesor de la puerta Mín. 35mm Máx. 43mm
-Incluye 2 llaves
-Fácil Instalación
-Resiste 200,000 ciclos de apertura
-Pestillo ajustable: 60mm–70mm
-Cerradura función Entrada/Recámara
(Con pestillo anti-tarjeta)

PALERMO



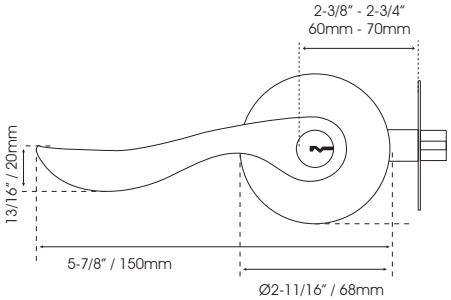

FINISH / ACABADO	CODE / CÓDIGO	FUNCTION / FUNCIÓN	
SATIN	9802ET-SN-L	ENTRY/BEDROOM-**LEFT** / ENTRADA RECÁMARA **IZQ**	1/12
	9802ET-SN-R	ENTRY/BEDROOM-**RIGHT** / ENTRADA RECÁMARA **DER**	1/12
	9802BK-SN-L	PRIVACY-**LEFT** / BAÑO-**IZQ**	1/12
	9802BK-SN-R	PRIVACY-**RIGHT** / BAÑO-**DER**	1/12
	9802PS-SN-L	PASSAGE-**LEFT** / PASO-**IZQ**	1/12
	9802PS-SN-R	PASSAGE-**RIGHT** / PASO-**DER**	1/12
ANTIQUE BRASS / LATÓN ANTIGUO	9802ET-AB-L	ENTRY/BEDROOM-**LEFT** / ENTRADA RECÁMARA **IZQ**	1/12
	9802ET-AB-R	ENTRY/BEDROOM-**RIGHT** / ENTRADA RECÁMARA **DER**	1/12
	9802BK-AB-L	PRIVACY-**LEFT** / BAÑO-**IZQ**	1/12
	9802BK-AB-R	PRIVACY-**RIGHT** / BAÑO-**DER**	1/12
	9802PS-AB-L	PASSAGE-**LEFT** / PASO-**IZQ**	1/12
	9802PS-AB-R	PASSAGE-**RIGHT** / PASO-**DER**	1/12

CHARACTERISTICS / CARACTERÍSTICAS:

-Cylinder material: Brass
-Latch and strike materials: Stainless Steel
-Door Thickness Min. 1-3/8" Max. 1-11/16"
-Includes 2 keys
-Base material: Zinc Alloy
-Simple Installation
-Resistant to 200,000 opening cycles
-Adjustable latch: 2-3/8" – 2-3/4"
-Anti-burglary latch (Entry-Bedroom) against card slip
-Material del cilindro: Latón
-Materiales del pestillo y contra: acero inoxidable
-Espesor de la puerta Mín. 35mm Máx. 43mm
-Incluye 2 llaves
-Material base: Zamak
-Fácil Instalación
-Resiste 200,000 ciclos de apertura
-Pestillo ajustable: 60mm–70mm
-Cerradura función Entrada/Recámara (Con pestillo anti-tarjeta)

MODENA





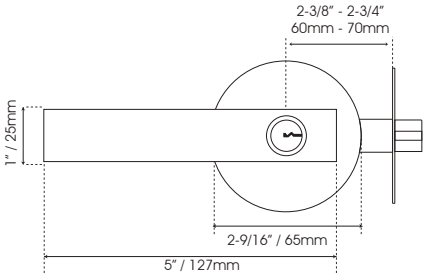

FINISH/ACABADO	CODE/CÓDIGO	FUNCTION	FUNCIÓN	
SATIN NICKEL NIQUEL SATIN	9803ET-SN	ENTRY/BEDROOM	ENTRADA/RECÁMARA	1/12
	9803BK-SN	PRIVACY	BAÑO	1/12
	9803PS-SN	PASSAGE	PASO	1/12

CHARACTERISTICS / CARACTERÍSTICAS:

-Cylinder material: Brass
-Latch and strike materials: Stainless Steel
-Door Thickness Min. 1-3/8" Max. 1-11/16"
-Includes 2 keys
-Base material: Zinc Alloy
-Easy Installation
-Resistant to 200,000 opening cycles
-Adjustable latch: 2-3/8" – 2-3/4"
-Anti-burglary latch (Entry-bedroom) against card slip
-Material del cilindro: Latón
-Materiales del pestillo y contra: Acero Inoxidable
-Espesor de la puerta Mín. 35mm Máx. 43mm
-Incluye 2 llaves
-Material base: Zamak
-Fácil Instalación
-Resiste 200,000 ciclos de apertura
-Pestillo ajustable: 60mm–70mm
-Cerradura función Entrada/Recámara (Con pestillo anti-tarjeta)

All measurements are approximate / Las medidas son aproximadas

LISABON







AVAILABLE IN HIGH- SECURITY
DISPONIBLE EN ALTA SEGURIDAD

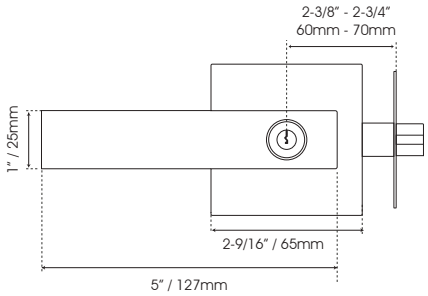

FINISH/ACABADO	CODE / CÓDIGO	FUNCTION	FUNCIÓN	
SATIN NICKEL/ NIQUEL SATIN	9807ET-SN	ENTRY/BEDROOM	ENTRADA/RECÁMARA	1/12
	9807BK-SN	PRIVACY	BAÑO	1/12
	9807PS-SN	PASSAGE	PASO	1/12
	9807DL-SN	DUMMY	DUMMY	1/12
HIGH SECURITY	9807ET-SN-AS	ENTRY PIN KEY	ENTRADA LLAVE DE PUNTOS	1/12
BRIGH CHROME/ CROMO BRILLO	9807ET-CP	ENTRY/BEDROOM	ENTRADA/RECÁMARA	1/12
	9807BK-CP	PRIVACY	BAÑO	1/12
	9807PS-CP	PASSAGE	PASO	1/12
	9807DL-CP	DUMMY	DUMMY	1/12
HIGH SECURITY	9807ET-CP-AS	ENTRY PIN KEY	ENTRADA LLAVE DE PUNTOS	1/12
BLACK/ NEGRO	9807ET-NE	ENTRY/BEDROOM	ENTRADA/RECÁMARA	1/12
	9807BK-NE	PRIVACY	BAÑO	1/12
	9807PS-NE	PASSAGE	PASO	1/12

CHARACTERISTICS / CARACTERÍSTICAS:

-Cylinder material: Brass
-Latch and strike materials: Stainless Steel
-Door Thickness Min. 1-3/8" Max. 1-11/16"
-Includes 2 keys
-Base material: Zinc Alloy
-Easy Installation
-Resistant to 200,000 opening cycles
-Adjustable latch: 2-3/8"– 2-3/4"
-Anti-burglary latch (Entry-bedroom) against card slip

-Material del cilindro: Latón
-Materiales del pestillo y contra: Acero Inoxidable
-Espesor de la puerta Mín. 35mm Máx. 43mm
-Incluye 2 llaves
-Material base: Zamak
-Fácil Instalación
-Resiste 200,000 ciclos de apertura
-Pestillo ajustable: 60mm–70mm
-Cerradura función Entrada/Recámara (Con pestillo anti-tarjeta)

LISABON







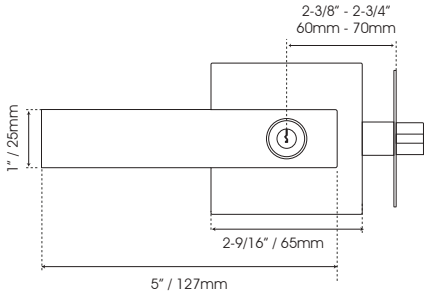

FINISH / ACABADO	CODE / CÓDIGO	FUNCTION	FUNCIÓN	
SATIN	9807ET-ALU-SN	ENTRY/BEDROOM	ENTRADA/RECÁMARA	1/12
	9807BK-ALU-SN	PRIVACY	BAÑO	1/12
	9807PS-ALU-SN	PASSAGE	PASO	1/12
BLACK/ NEGRO	9807ET-ALU-NE	ENTRY/BEDROOM	ENTRADA/RECÁMARA	1/12
	9807BK-ALU-NE	PRIVACY	BAÑO	1/12
	9807PS-ALU-NE	PASSAGE	PASO	1/12

CHARACTERISTICS / CARACTERÍSTICAS:

-Material: Aluminum
-Door Thickness Min. 1-3/8" Max. 1-11/16"
-Includes 2 keys
-Easy Installation
-Resistant 200,000 opening cycles
-Adjustable latch: 2-3/8"- 2-3/4"
-Anti-burglary latch (Entry-bedroom) against card slip

-Material: Aluminio
-Espesor de la puerta Mín. 35mm Máx. 43mm
-Incluye 2 llaves
-Fácil Instalación
-Resiste 200,000 ciclos de apertura
-Pestillo ajustable: 60mm–70mm
-Cerradura función Entrada/Recámara (Con pestillo anti-tarjeta)

All measurements are approximate / Las medidas son aproximadas

PARÍS



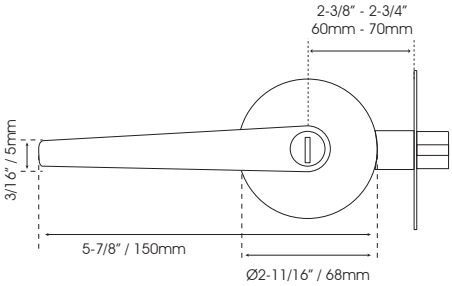



FINISH/ACABADO	CODE / CÓDIGO	FUNCTION	FUNCIÓN	
SATIN NICKEL NIQUEL SATIN	9161BK-SN 9161PS-SN	PRIVACY PASSAGE	BAÑO PASO	1/20 1/20

CHARACTERISTICS / CARACTERÍSTICAS:

-Cylinder material: Brass
-Latch and strike materials: Stainless Steel
-Door Thickness Min. 1-3/8" Max. 1-11/16"
-Includes 2 keys
-Base material: Zinc Alloy
-Easy Installation
-Resistant to 200,000 opening cycles
-Adjustable latch: 2-3/8"–2-3/4"
-Material del cilindro: Latón
-Materiales del pestillo y contra: acero inoxidable
-Espesor de la puerta Mín. 35mm Máx. 43mm
-Incluye 2 llaves
-Material base: Zamak
-Fácil Instalación
-Resiste 200,000 ciclos de apertura
-Pestillo ajustable: 60mm–70mm



All measurements are approximate / Las medidas son aproximadas

VALENCIA





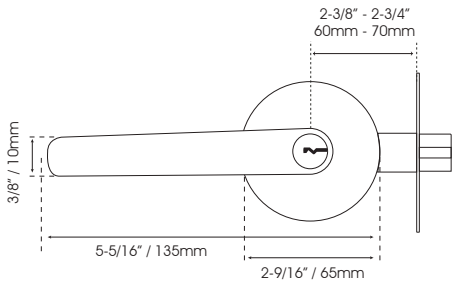

FINISH/ACABADO	CODE/CÓDIGO	FUNCTION	FUNCIÓN	
SATIN NICKEL / NIQUEL SATÍN	VALENCIA1	ENTRY/BEDROOM	ENTRADA/RECÁMARA	1/12
	VALENCIA2	PRIVACY	BAÑO	1/12
	VALENCIA3	PASSAGE	PASO	1/12
	VALENCIA4	ENTRY	ENTRADA	
BRONZE/ BRONCE	VALENCIA1BA	ENTRY/BEDROOM	ENTRADA/RECÁMARA	1/12
	VALENCIA2BA	PRIVACY	BAÑO	1/12

CHARACTERISTICS / CARACTERÍSTICAS:

-Cylinder material: Brass
-Latch and strike materials: Stainless Steel
-Door Thickness Min. 1-3/8" Max. 1-11/16"
-Includes 2 keys
-Base material: Zinc Alloy
-Easy Installation
-Resistant to 200,000 opening cycles
-Adjustable latch: 2-3/8"-2-3/4"
-Anti-burglary latch (Entry-bedroom) against card slip
-Material del cilindro: Latón
-Materiales del pestillo y contra: Acero Inoxidable
-Espesor de la puerta Mín. 35mm Máx. 43mm
-Incluye 2 llaves
-Material base: Zamak
-Fácil Instalación
-Resiste 200,000 ciclos de apertura
-Pestillo ajustable: 60mm(2-3/8")–70mm(2-3/4")
-Cerradura función Entrada/Recámara (Con pestillo anti-tarjeta)

VALENCIA







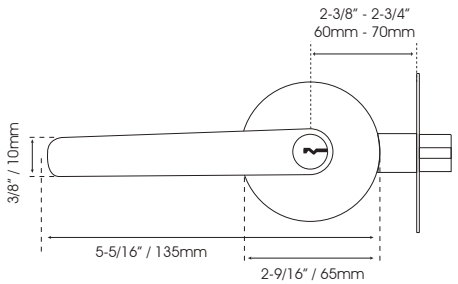

FINISH / ACABADO	CODE / CÓDIGO	FUNCTION	FUNCIÓN	
SATIN	VALENCIA1-ALU-SN	ENTRY/BEDROOM	ENTRADA/RECÁMARA	1/12
	VALENCIA2-ALU-SN	PRIVACY	BAÑO	1/12
	VALENCIA3-ALU-SN	PASSAGE	PASO	1/12
BLACK/ NEGRO	VALENCIA1-ALU-NE	ENTRY/BEDROOM	ENTRADA/RECÁMARA	1/12
	VALENCIA2-ALU-NE	PRIVACY	BAÑO	1/12
	VALENCIA3-ALU-NE	PASSAGE	PASO	1/12

CHARACTERISTICS / CARACTERÍSTICAS:

-Material: Aluminum
-Door Thickness Min. 1-3/8" Max. 1-11/16"
-Includes 2 keys
-Easy Installation
-Resistant 200,000 opening cycles
-Adjustable latch: 2-3/8"- 2-3/4"
-Anti-burglary latch (Entry-bedroom) against card slip
-Material: Aluminio
-Espesor de la puerta Mín. 35mm Máx. 43mm
-Incluye 2 llaves
-Fácil Instalación
-Resiste 200,000 ciclos de apertura
-Pestillo ajustable: 60mm–70mm
-Cerradura función Entrada/Recámara (Con pestillo anti-tarjeta)

MONZA





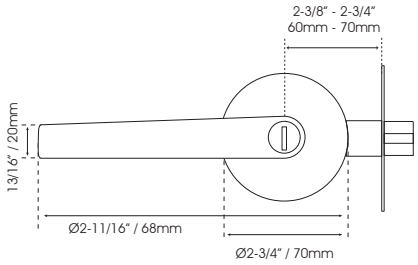

FINISH/ACABADO	CODE/CÓDIGO	FUNCTION	FUNCIÓN	
SATIN NICKEL/ NIQUEL SATÍN	9806ET-SN	ENTRY/BEDROOM	ENTRADA/RECÁMARA	1/12
	9806BK-SN	PRIVACY	BAÑO	1/12
	9806PS-SN	PASSAGE	PASO	1/12

CHARACTERISTICS / CARACTERÍSTICAS:

-Cylinder material: Brass
-Latch and strike materials: Stainless Steel
-Door Thickness Min. 1-3/8" Max. 1-11/16"
-Includes 2 keys
-Base material: Zinc Alloy
-Simple Installation
-Resistant to 200,000 opening cycles
-Adjustable latch: 2-3/8"– 2-3/4"
-Anti-burglary latch (Entry-Bedroom) against card slip
-Material del cilindro: Latón
-Materiales del pestillo y contra: Acero Inoxidable
-Espesor de la puerta Mín. 35mm Máx. 43mm
-Incluye 2 llaves
-Material base: Zamak
-Fácil Instalación
-Resiste 200,000 ciclos de apertura
-Pestillo ajustable: 60mm–70mm
-Cerradura función Entrada/Recámara (Con pestillo anti-tarjeta)

GUADALAJARA COMERCIAL LOCKS HEAVY DUTY LEVER SET / GRADE 2

CERRADURA DE USO RUDO / GRADO 2





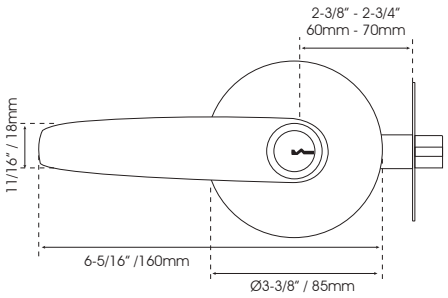

3 Hour List
ULR25096

FINISH/ACABADO	CODE/CÓDIGO	FUNCTION	FUNCIÓN	
SATIN CHROME/ SATIN CROMO	9445ST-SC	ENTRY/BEDROOM	ENTRADA/RECÁMARA	1/10
	9145ET-SC	PRIVACY	BAÑO	1/10
	9245BK-SC	PASSAGE	PASO	1/10

CHARACTERISTICS / CARACTERÍSTICAS:

-Cylinder material: Brass
-Latch and strike materials: Stainless Steel
-Door Thickness Min. 1-3/8" Max. 2"
-Includes 2 keys
-Base material: Zinc Alloy
-Simple Installation
-Resiste 400,000 ciclos de apertura
-Adjustable latch: 2-3/8"– 2-3/4"
-Anti-burglary latch (Entry-bedroom) against card slip
-Material del cilindro: Latón
-Materiales del pestillo y contra: Acero Inoxidable
-Espesor de la puerta Mín. 35mm Máx. 50mm
-Incluye 2 llaves
-Material base: Zamak
-Fácil Instalación
-Resiste 400,000 ciclos de apertura
-Pestillo ajustable: 60mm–70mm
-Cerradura función Entrada/Recámara (Con pestillo anti-tarjeta)

All measurements are approximate / Las medidas son aproximadas

MONTERREY COMERCIAL LOCKS HEAVY DUTY LEVER SET / GRADE 2

CERRADURA DE USO RUDO / GRADO 2





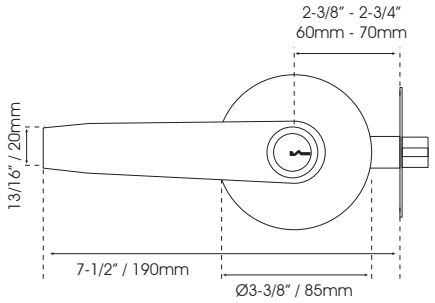

3 Hour List
ULR25096

FINISH/ACABADO	CODE/CÓDIGO	FUNCTION	FUNCIÓN	
SATIN/CHROME SATÍN/CROMO	7145ET-SC	ENTRY/BEDROOM		1/12
	7245BK-SC	PRIVACY		1/12
	7345PS-SC	PASSAGE		1/12

CHARACTERISTICS / CARACTERÍSTICAS:

-Cylinder material: Brass
-Latch and strike materials: Stainless Steel
-Door Thickness Min.1-1/2" Max. 2"
-Includes 2 keys
-Base material: Zinc Alloy
-Simple Installation
-Resistant to 400,000 opening cycles
-Adjustable latch:
2-3/8"– 2-3/4"
-Anti-burglary latch
(Entry-Bedroom)
against card slip
-Material del cilindro: Latón
-Materiales del pestillo y contra: Acero Inoxidable
-Espesor de la puerta Mín. 38mm Máx. 50mm
-Incluye 2 llaves
-Material base: Zamak
-Fácil Instalación
-Resiste 400,000 ciclos de apertura
-Pestillo ajustable: 60mm–70mm
-Cerradura función
Entrada/Recámara
(Con pestillo anti-tarjeta)

MONTERREY HEAVY DUTY LEVER SET CONECTING ROOM / GRADO 2

CERRADURA INTERCOMUNICACIÓN DE USO RUDO / GRADO 2





VIEW/
VISTA FRONTAL

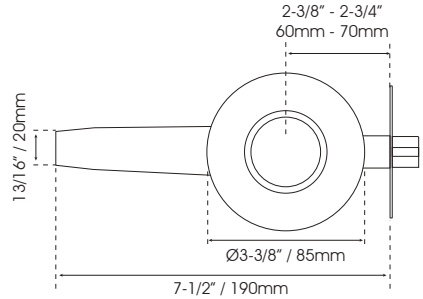

3 Hour List
ULR25096

FINISH/ACABADO	CODE/CÓDIGO	FUNCTION	FUNCIÓN	
SATIN CHROME/ SATÍN CROMO	7945B-SC	CONECTING ROOM	INTERCOMUNICACIÓN	1/12

FUNCTION / FUNCIÓN:

Used in hotels for joining rooms/ Uso en hoteles para unir dos habitaciones

CHARACTERISTICS / CARACTERÍSTICAS:

-Cylinder material: Brass
-Latch and strike materials: Stainless Steel
-Door Thickness Min. 1-1/2" Max. 2"
-Includes 2 keys
-Base material: Zinc Alloy
-Simple Installation
-Resistant to 400,000 opening cycles
-Adjustable latch: 2-3/8" – 2-3/4"
-Anti-burglary latch against card slip
-Grado 2
-Standard duty commercial
-Exit function- inside knob/lever is always
unlocked. Blank plate outside.
-No exposed mounting screws
-Material del cilindro: Latón
-Materiales del pestillo y contra:
Acero Inoxidable
-Espesor de la puerta Mín. 38mm Máx. 50mm
-Incluye 2 llaves
-Material base: Zamak
-Fácil Instalación
-Resiste 400,000 ciclos de apertura
-Pestillo ajustable: 60mm–70mm
-Cerradura función
Intercomunicación
(Con pestillo anti-tarjeta)
-Grado 2
-Función salida-perilla interior/
palanca siempre desbloqueada
-No tiene tornillos de montaje expuestos

All measurements are approximate / Las medidas son aproximadas

DEADBOLT / FOR USE ON WOOD DOORS

CERROJO REDONDO / ÚNICAMENTE PARA PUERTAS DE MADERA







HIGH SECURITY / ALTA SEGURIDAD

PRIMARY SLOT/ RANURA PRIMARIA



SECONDARY SLOT/ RANURA SECUNDARIA

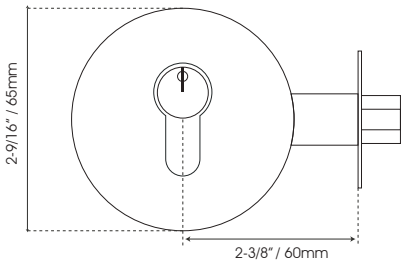

FINISH/ACABADO	CODE/CÓDIGO	FUNCTION	FUNCIÓN	
SATIN NICKEL/ NIQUEL SATÍN	RD102SN RD101SN	KEY-KEY KEY-THUMBTURN	LLAVE-LLAVE LLAVE-MARIPOSA	1/30 1/30
BRIGHT CHROME/ CROMO BRILLO	RD102CP RD101CP	KEY-KEY KEY-THUMBTURN	LLAVE-LLAVE LLAVE-MARIPOSA	1/30 1/30
BLACK/ NEGRO	RD102NE RD101NE	KEY-KEY KEY-THUMBTURN	LLAVE-LLAVE LLAVE-MARIPOSA	1/30 1/30
HIGH SECURITY				
SATIN NICKEL/ NIQUEL SATÍN	RD102SN-AS RD101SN-AS	KEY-KEY KEY-THUMBTURN	LLAVE-LLAVE LLAVE-MARIPOSA	1/30 1/30
BRIGHT CHROME/ CROMO BRILLO	RD102CP-AS RD101CP-AS	KEY-KEY KEY-THUMBTURN	LLAVE-LLAVE LLAVE-MARIPOSA	1/30 1/30

CHARACTERISTICS / CARACTERÍSTICAS:

-**FOR USE ON WOOD DOORS**
(Not for use on metal doors/frames)
-Cylinder material: Brass
-Base material: Zinc Alloy
-Includes 3 keys

-Door thickness: Min 1-3/8" Max. 1-3/4"
-Drilling backset: 2"
-Adjustable latch: 1"
-Bolt throw: 2-3/8"-2-3/4"

-**ÚNICAMENTE PARA PUERTAS DE MADERA**
(No uso en puertas metálicas)
-Material del cilindro: Latón
-Material base: Zamak
-Incluye 3 llaves

-Espesor Mín.de la puerta 35mm Máx.45mm
-Alcance de desplzamiento: 25mm
-Cilindro hecho de latón sólido
-Pasador ajustable: 60mm-70mm

DEADBOLT / FOR USE ON WOOD DOORS

CERROJO CUADRADO / ÚNICAMENTE PARA PUERTAS DE MADERA







HIGH SECURITY / ALTA SEGURIDAD

PRIMARY SLOT/ RANURA PRIMARIA



SECONDARY SLOT/ RANURA SECUNDARIA

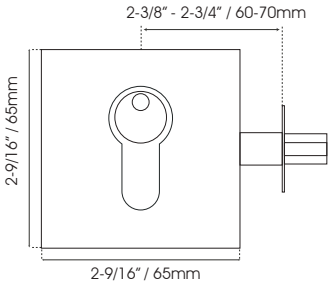

FINISH/ACABADO	CODE/CÓDIGO	FUNCTION	FUNCIÓN	
SATIN NICKEL/ NIQUEL SATÍN	SD02SN SD01SN	KEY-KEY KEY-THUMBTURN	LLAVE-LLAVE LLAVE-MARIPOSA	1/30 1/30
BRIGHT CHROME/ CROMO BRILLO	SD02CP SD01CP	KEY-KEY KEY-THUMBTURN	LLAVE-LLAVE LLAVE-MARIPOSA	1/30 1/30
BLACK/ NEGRO	SD01NE SD02NE	KEY-THUMBTURN KEY-KEY	LLAVE-MARIPOSA LLAVE-LLAVE	1/30 1/30
HIGH SECURITY				
SATIN NICKEL/ NIQUEL SATÍN	SD02SN-AS SD01SN-AS	KEY-KEY KEY-THUMBTURN	LLAVE-LLAVE LLAVE-MARIPOSA	1/30 1/30
BRIGHT CHROME/ CROMO BRILLO	SD02CP-AS SD01CP-AS	KEY-KEY KEY-THUMBTURN	LLAVE-LLAVE LLAVE-MARIPOSA	1/30 1/30

CHARACTERISTICS / CARACTERÍSTICAS:

-**FOR USE ON WOOD DOORS**
(Not for use on metal doors/frames)
-Cylinder material: Brass
-Base material: Zinc Alloy
-Includes 3 keys

-Door thickness: Min 1-3/8" Max. 1-3/4"
-Drilling backset: 2"
-Adjustable latch: 1"
-Bolt throw: 2-3/8"-2-3/4"

-**ÚNICAMENTE PARA PUERTAS DE MADERA**
(No uso en puertas metálicas)
-Material del cilindro: Latón
-Material base: Zamak
-Incluye 3 llaves

-Espesor Mín.de la puerta 35mm Máx.45mm
-Distancia de perforación del borde de la puerta
al centro del orificio 51mm
-Alcance de desplazamiento: 25mm
-Distancia ajustable: 60mm-70mm

All measurements are approximate / Las medidas son aproximadas

DEADBOLTS

CERROJO



CJSLL





RD02

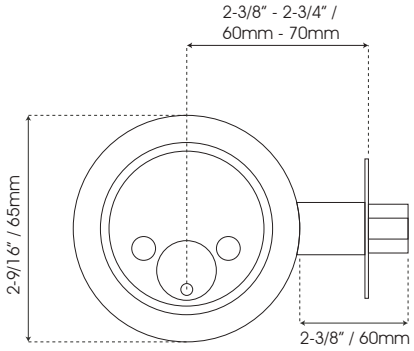

CHARACTERISTICS / CARACTERÍSTICAS:

-Cylinder material: Brass
-Base material: Stainless Steel
-Door thickness: Min 1-3/8" Max. 1-3/4"
-Bolt throw: 25mm(1")
-Adjustable: 2-3/8"-2-3/4"
-Includes 3 keys

-Material Cilindro: Latón
-Material Base: Acero inoxidable
-Espesor de la puerta: Mín 35mm Máx. 45mm
-Alcance de desplazamiento: 25mm
-Pasador ajustable: 60mm-70mm
-Incluye 3 llaves

FINISH/ACABADO	CODE/CÓDIGO	FUNCTION	FUNCIÓN	
SATIN	CJSLL	KEY	LLAVE	1/40
SATIN	RD02SN	KEY-KEY	LLAVE-LLAVE	1/40
	RD01SN	KEY-THUMB TURN	LLAVE-MARIPOSA	1/40
HIGH SECURITY				
SATIN	CJ02SS-AS	KEY-KEY	LLAVE-LLAVE	1/40
	CJ01SS-AS	KEY-THUMB TURN	LLAVE-MARIPOSA	1/40

DEADBOLTS

CERROJO



CJSM



CER-285

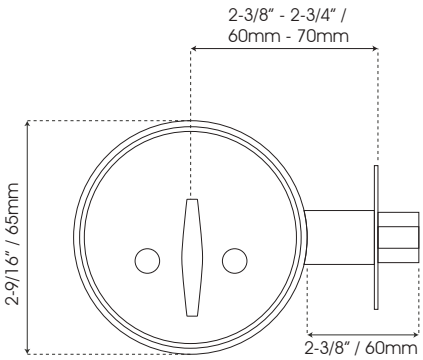

CHARACTERISTICS / CARACTERÍSTICAS:

-Material Cylinder: Brass
-Base material: Stainless Steel
-Door thickness: Min 1-3/8" Max. 1-3/4"
-Bolt throw: 1"
-Adjustable: 2-3/8"-2-3/4"
-Includes 3 keys

-Material Cilindro: Latón
-Material Base: Acero inoxidable
-Espesor de la puerta: Mín 35mm Máx. 45mm
-Alcance de desplazamiento: 25mm
-Pasador ajustable: 60mm-70mm
-Incluye 3 llaves

FINISH/ACABADO	CODE/CÓDIGO	FUNCTION	FUNCIÓN	
SATIN	CJSM	THUMBTURN ONLY	SOLO MARIPOSA	1/40
SATIN	CER-285	THUMBTURN ONLY	SOLO MARIPOSA	1/24
ANTIQUE BRASS/ LATÓN ANTIGUO	CER-2854	THUMBTURN ONLY	SOLO MARIPOSA	1/24

All measurements are approximate / Las medidas son aproximadas

POCKET DOOR LOCKS

CERRADURA REDONDA PARA PUERTAS CORREDIZAS



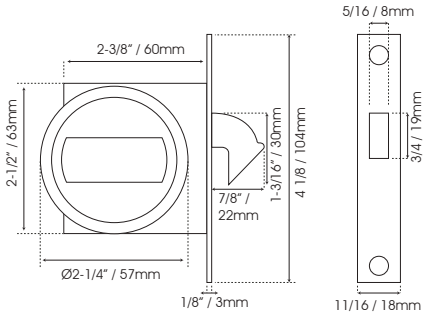

FINISH/ACABADO	CODE/CÓDIGO	DOOR WIDTH	ANCHO PUERTA	
BLACK/NEGRO ACERO INOXIDABLE	CMY082NE	Max: 1-1/2" Min: 1-1/4"	Máx: 38mm Mín: 31mm	1/30

POCKET DOOR LOCKS

CERRADURA REDONDA PARA PUERTAS CORREDIZAS



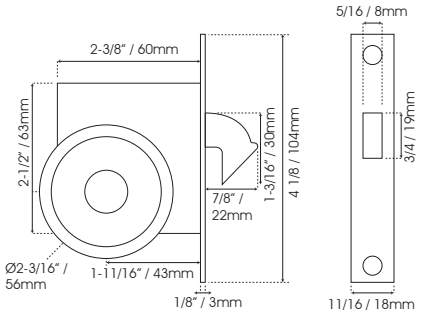

FINISH/ACABADO	CODE/CÓDIGO	DOOR WIDTH	ANCHO PUERTA	
SATIN STAINLESS STEEL/ ACERO INOXIDABLE	CMY070SS	Max: 2-9/16" Min: 1-3/8"	Máx: 65mm Mín: 35mm	1/30
POLISHED STAINLESS STEEL/ ACERO INOXIDABLE BRILLO	CMY070PSS	Max: 2-9/16" Min: 1-3/8"	Máx: 65mm Mín: 35mm	1/30

POCKET DOOR LOCKS

CERRADURA CUADRADA PARA PUERTAS CORREDIZAS



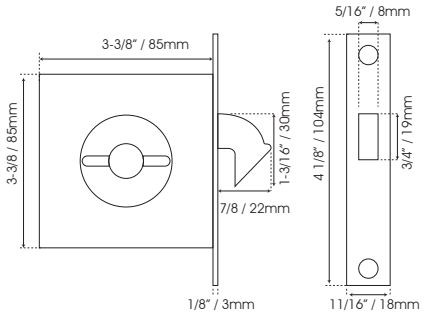

FINISH/ACABADO	CODE/CÓDIGO	DOOR WIDTH	ANCHO PUERTA	
SATIN STAINLESS STEEL/ ACERO INOXIDABLE	CMY071SS	Max: 1-1/2" Min: 1-1/4"	Máx: 38mm Mín: 31mm	1/30
POLISHED STAINLESS STEEL/ ACERO INOXIDABLE BRILLO	CMY071PSS	Max: 1-1/2" Min: 1-1/4"	Máx: 38mm Mín: 31mm	1/30

All measurements are approximate / Las medidas son aproximadas

POCKET DOOR LOCKS

CERRADURA REDONDA PARA PUERTAS CORREDIZAS





Additional cross bars included / Incluye barras para diferente espesor de puerta

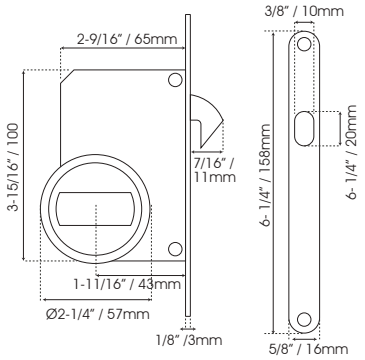

FINISH/ACABADO	CODE/CÓDIGO	DOOR WIDTH	ANCHO PUERTA	
SATIN STAINLESS STEEL/ ACERO INOXIDABLE	CMY080SS	Max: 2-3/4" Min: 2"	Máx: 70mm Min: 50mm	1/24
POLISHED STAINLESS STEEL/ ACERO INOXIDABLE BRILLO	CMY080PSS	Max: 2-3/4" Min: 2"	Máx: 70mm Min: 50mm	1/24
NEGRO STAINLESS STEEL/ ACERO INOXIDABLE	CMY080NE	Max: 2-3/4" Min: 2"	Máx: 70mm Min: 50mm	1/24

POCKET DOOR LOCKS

CERRADURA CUADRADA PARA PUERTAS CORREDIZAS





Additional cross bars included / Incluye barras para diferente espesor de puerta

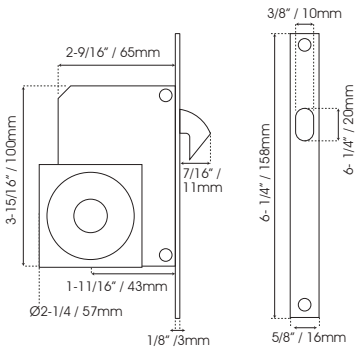

FINISH/ACABADO	CODE/CÓDIGO	DOOR WIDTH	ANCHO PUERTA	
SATIN STAINLESS STEEL ACERO INOXIDABLE	CMY081SS	Max: 2-3/4" Min: 2"	Máx: 70mm Mín: 50mm	1/20
POLISHED STAINLESS STEEL/ ACERO INOXIDABLE BRILLO	CMY081PSS	Max: 2-3/4" Min: 2"	Máx: 70mm Mín: 50mm	1/20
NEGRO STAINLESS STEEL/ ACERO INOXIDABLE	CMY081NE	Max: 2-3/4" Min: 2"	Máx: 70mm Mín: 50mm	1/20



All measurements are approximate / Las medidas son aproximadas



POCKET DOOR LOCKS

CERRADURA CUADRADA PARA PUERTAS CORREDIZAS



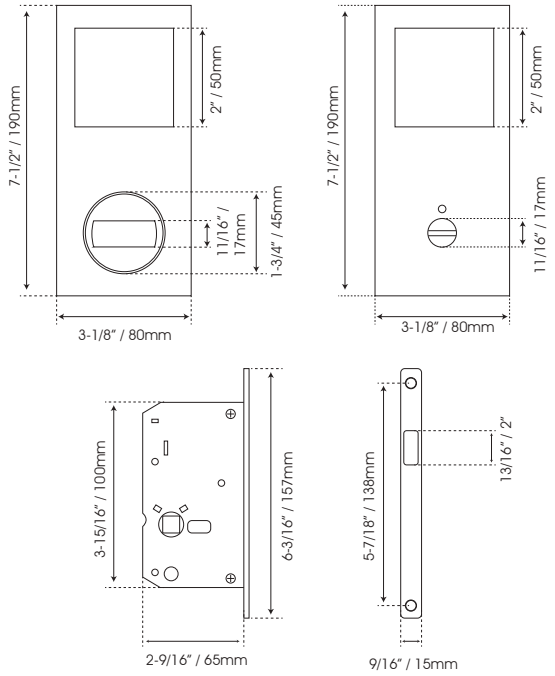

FINISH/ACABADO	CODE/CÓDIGO	DOOR WIDTH	ANCHO PUERTA	
SATIN STAINLESS STEEL/ ACERO INOXIDABLE	CMY014	Max: 2" Min: 1-3/8"	Máx: 50mm Mín: 35mm	1/4

POCKET DOOR LOCKS

CERRADURA REDONDA PARA PUERTAS CORREDIZAS



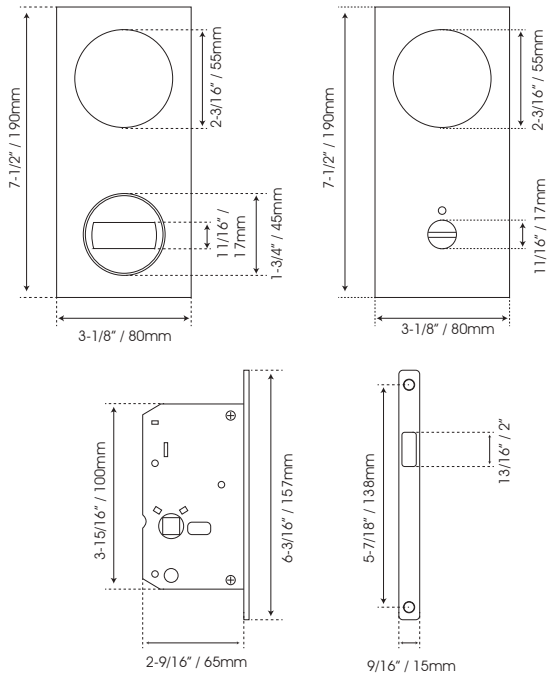

FINISH/ACABADO	CODE/CÓDIGO	DOOR WIDTH	ANCHO PUERTA	
SATIN STAINLESS STEEL/ ACERO INOXIDABLE	CMY015	Max: 2" Min: 1-3/8"	Máx: 50mm Mín: 35mm	1/4

All measurements are approximate / Las medidas son aproximadas

1680HP

ANTI-THEFT / ANTI-ROBO



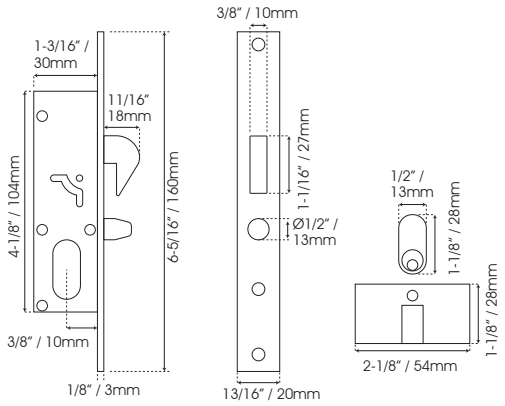

FINISH/ACABADO	CODE/CÓDIGO	FUNCTION	FUNCIÓN	
SATIN STAINLESS STEEL/ ACERO INOXIDABLE	1680HP	ENTRY BEDROOM	ENTRADA RECÁMARA	1/50

BAR OR HOOK LOCK

CERRADURA BARRA O GANCHO



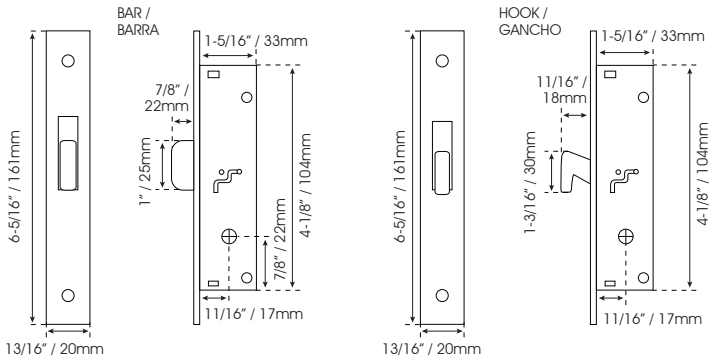

FINISH/ACABADO	CODE/CÓDIGO	FUNCTION	FUNCIÓN	
SATIN STAINLESS STEEL/ ACERO INOXIDABLE	1684CD BAR BARRA	ENTRY/BEDROOM	ENTRADA/RECÁMARA	1/50
SATIN STAINLESS STEEL/ ACERO INOXIDABLE	1684CH HOOK GANCHO	ENTRY/BEDROOM	ENTRADA/RECÁMARA	1/50



All measurements are approximate / Las medidas son aproximadas

LATCH AND HOOK MECHANISM FOR SLIDING DOORS

MECANISMO CON PICAPORTE Y GANCHO PARA PUERTA CORREDIZA



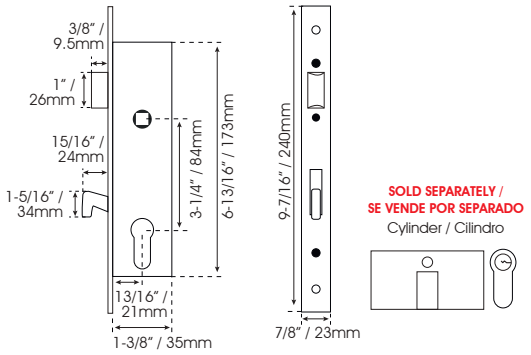

FINISH/ACABADO	CODE/CÓDIGO	FUNCTION	FUNCIÓN	
SATIN STAINLESS STEEL/ ACERO INOXIDABLE	1240JAKO	ENTRY/BEDROOM	ENTRADA/RECÁMARA	1/25

LATCH AND BAR MECHANISM FOR SWINGING DOORS

PERFIL ANGOSTO PARA PUERTA CORREDIZA



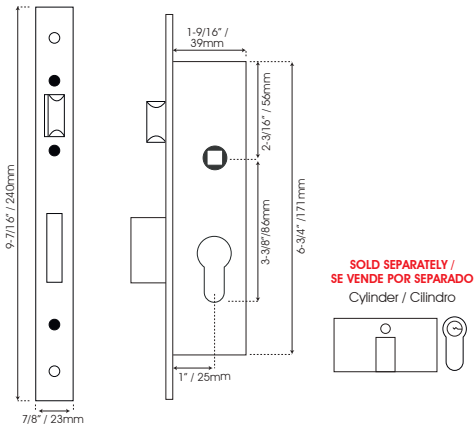

CHARACTERISTICS / CARACTERÍSTICAS:

-Ideal for narrow-profile aluminium doors
-For door frames of 2"
-Material: Stainless Steel

-Ideal para puertas de aluminio de perfil angosto
-Para puertas con bastidores de 50mm
-Material: Acero Inoxidable

FINISH/ACABADO	CODE/CÓDIGO	FUNCTION	FUNCIÓN	
SATIN	SL500	ENTRY/BEDROOM	ENTRADA/RECÁMARA	1/25
NEGRO	SL500N	ENTRY/BEDROOM	ENTRADA/RECÁMARA	1/25

BALL CATCH AND BAR MECHANISM FOR SWINGING DOOR

PERFIL ANGOSTO PARA PUERTA CORREDIZA



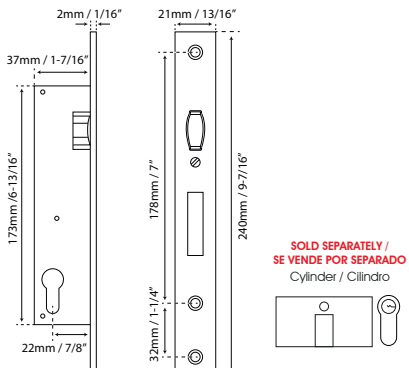

CHARACTERISTICS / CARACTERÍSTICAS:

-Ideal for narrow-profile aluminium doors
-For door frames of 1-15/16"

-Ideal para puertas de aluminio de perfil angosto
-Para puertas con bastidores de 50mm

FINISH/ACABADO	CODE/CÓDIGO	FUNCTION	FUNCIÓN	
SATIN	SR500	ENTRY/BEDROOM	ENTRADA/RECÁMARA	1/25

All measurements are approximate / Las medidas son aproximadas

MORTISE LOCK ENTRY

CERRADURA LLAVE DE CRUZ-TETRA



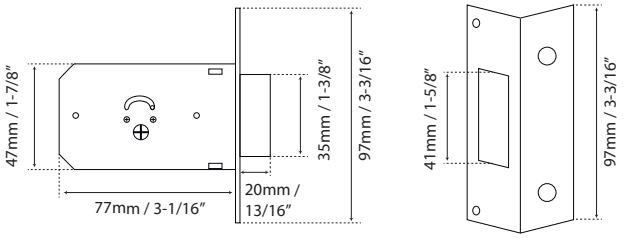

CHARACTERISTICS / CARACTERÍSTICAS:

-Material: Steel
-Ideal for entry or additional lock to increase security
-Totally discreet
-Key/key
-High security mortise
-Includes 5 keys

-Material: Fierro
-Ideal como cerradura principal o adicional para incrementar la seguridad
-Totalmente discreta
-Llave-Llave
-Mecanismo de alta seguridad
-Incluye 5 llaves

FINISH/ACABADO	CODE/CÓDIGO	FUNCTION	FUNCIÓN	
NIQUEL PLATED NIQUEL PLATEADO	156F	ENTRY	ENTRADA	1/25



All measurements are approximate / Las medidas son aproximadas

CERRADURA MULTIPLE

MULTI-POINT LOCK







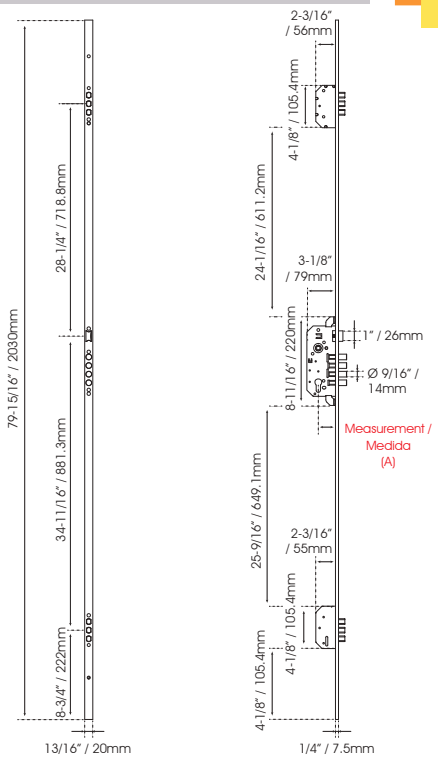

CHARACTERISTICS / CARACTERÍSTICAS:

-High-security multiple lock	-Cerradura multiple de Alta seguridad
-4 Bolt mechanism	-Mecanismo con 4 bulones
-3 Bolt auxiliary mechanisms	-Mecanismos auxiliares con 3 bulones
-Min door height: 7-7/8"	-Altura mín. de la puerta 2m
-Min door thickness: 1-9/16"	-Espesor mín: 40mm
-For swinging doors	-Para puertas abatibles
-Non-handed	-Reversible (Derecha / Izquierda)

FINISH/ACABADO	CODE/CÓDIGO	FUNCTION	FUNCIÓN	MEASUREMENT / MEDIDA(A)		
SATIN STEEL/ACERO	18413	KEY-KEY	LLAVE-LLAVE	2"	50mm	1/10
SATIN STEEL/ACERO	18484	KEY-KEY	LLAVE-LLAVE	2-3/8"	60mm	1/10



All measurements are approximate / Las medidas son aproximadas

How to purchase **your Euro Mortise...**

¿Cómo comprar tu cerradura?



STEPS / PASOS:

1



Choose your lever /

Elige la manija

2



Choose a cylinder according to the thickness of your door, the functions and the degree of security desired /

Elige el cilindro de acuerdo al espesor de la puerta, el uso y el grado de seguridad. Por ejemplo, si la puerta es de 4cm se coloca un cilindro 60mm, se agrega 1cm de cada lado

3



Choose a mortise according to the function and the degree of security desired /

Elige el mecanismo de acuerdo a la función y el grado de seguridad que necesitas

All measurements are approximate / Las medidas son aproximadas

EXAMPLE / EJEMPLO:

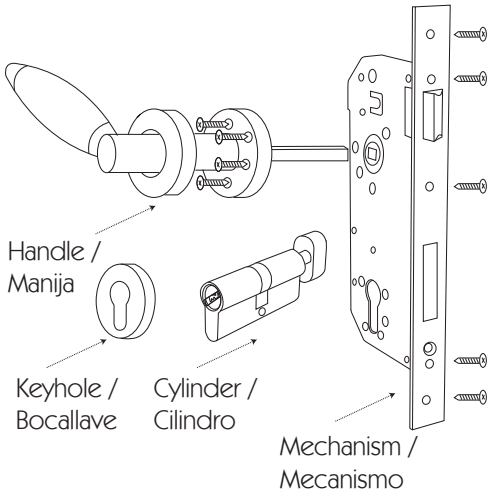

DOOR LEVER:
GJ18243CP Kiel w/ rosette
MORTISE:
3201B High Security Entrance
CYLINDER:
2300NS70MM Thumbturn Cylinder for 2"
KEYHOLE:
Includes keyhole

MANIJA:
Kiel con bocallave GJ18243CP
MECANISMO:
Alta Seguridad para entrada 3201B
CILINDRO:
Alta Seguridad para puerta de 5cm con botón 2300NS70MM
BOCALLAVE:
Incluye bocallave

3201B

High-Security Entry /

Entrada Principal
Alta Seguridad



2130

Entry / Bedroom /

Entrada Recámara



Function Bathroom /
Función Baño



PRIVACY THUMB TURN /
MULETILLA



AJ6X6
ADAPTOR / ADAPTADOR

PEA70

Passage / Bathroom /

Paso / Baños



2300_KEY

High-Security
Cylinder with double
key /

Cilindro Alta Seguridad
Doble llave





2300_MM

High-Security
Cylinder with Thumb turn /

Cilindro Alta Seguridad
Llave- Botón





2200_KEY

Double Key
Cylinder /

Cilindro Doble
Llave





2200_MM

Thumb turn - cylinder /

Cilindro Llave- Botón





EXCLUSIVE COLLECTION

TÜRGRIFFE®





EINDHOVEN



BLACK / NEGRO



MATT GRAY / GRIS MATE



MATTE BRASS / LATÓN MATE

FINISH/ACABADO	CODE/CÓDIGO	
BLACK/NEGRO	TUR.MAN.1245N	1/10
GRAY/GRIS	TUR.MAN.1245MG	1/10
MATTE BRASS/ LATÓN MATE	TUR.MAN.1245LM	1/10

CHARACTERISTICS / CARACTERÍSTICAS:

-Door type: Wood
-Door Thickness: Min. 1-3/8" - Max. 2-3/8"

NOTE: Includes door lever and keyhole. Cylinder and mechanism are sold separately.

-Tipo de Puerta: Madera
-Espesor de la puerta: Mín. 35mm - Máx. 60mm

NOTA: Incluye manija y bocallave. El cilindro y mecanismo se venden por separado.

All measurements are approximate / Las medidas son aproximadas

EXCLUSIVE COLLECTION

TÜRGRIFFE®





PRAGA



BLACK/NEGRO



GRAY/GRIS

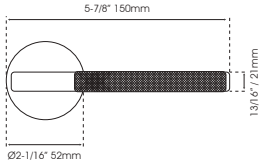



MATTE BRASS/
LATÓN MATE

FINISH/ACABADO	CODE/CÓDIGO	
BLACK/NEGRO	TUR.MAN.6003N	1/10
GRAY/GRIS	TUR.MAN.6003G	1/10
MATTE BRASS/ LATÓN MATE	TUR.MAN.6003LM	1/10

CHARACTERISTICS / CARACTERÍSTICAS:

-Door type: Wood
-Door Thickness: Min. 1-3/8" - Max. 2-3/8"

NOTE: Includes door lever and keyhole.
Cylinder and mechanism are sold separately.

-Tipo de Puerta: Madera
-Espesor de la puerta: Mín. 35mm - Máx. 60mm

NOTA: Incluye manija y bocallave.
El cilindro y mecanismo se venden por separado.

All measurements are approximate / Las medidas son aproximadas

EXCLUSIVE COLLECTION

TÜRGRIFFE®



LISBOA



BLACK/BLACK
NEGRO/NEGRO

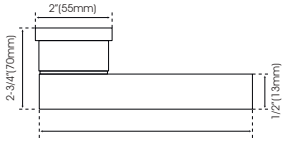

CHARACTERISTICS / CARACTERÍSTICAS:

-Door type: Wood
-Door Thickness: Min. 1-3/8" - Max. 2-3/8"

NOTE: Includes door lever and keyhole.
Cylinder and mechanism are sold separately

-Tipo de Puerta: Madera
-Espesor de la puerta: Mín. 35mm - Máx. 60mm

NOTA: Incluye manija y bocallave.
El cilindro y mecanismo se venden por separado.



BLACK/WOOD
NEGRO/MADERA



BLACK/GRAY
NEGRO/GRIS



GRAY/BLACK
GRIS/NEGRO



BLACK/MATTE BRASS
NEGRO/LATÓN MATE



BLACK/WHITE
NEGRO/BLANCO



GRAY/WOOD
GRIS/MADERA



BLACK/CHROME
NEGRO/CROMO BRILLO



SATIN



ROSE GOLD/
ORO ROSA



MATTE BRASS/MATTE BRASS
LATÓN MATE/LATÓN MATE



MATTE BRASS/BLACK
LATÓN MATE/NEGRO

FINISH/ACABADO	CODE/CÓDIGO	
BLACK/BLACK NEGRO/NEGRO	TUR.MAN.1800N	1/10
BLACK/WOOD NEGRO/MADERA	TUR.MAN.1800NM	1/10
BLACK/MATTE BRASS NEGRO/LATÓN MATE	TUR.MAN.1800NLM	1/10
BLACK/CHROME NEGRO/CROMO BRILLO	TUR.MAN.1800NCP	1/10
MATTE BRASS/MATTE BRASS LATÓN MATE/LATÓN MATE	TUR.MAN.1800LM	1/10
BLACK/GRAY NEGRO/GRIS	TUR.MAN.1800NG	1/10

FINISH/ACABADO	CODE/CÓDIGO	
BLACK/WHITE NEGRO/BLANCO	TUR.MAN.1800NB	1/10
SATÍN	TUR.MAN.1800S	1/10
MATTE BRASS/BLACK LATÓN MATE/NEGRO	TUR.MAN.1800LMN	1/10
GRAY/BLACK GRIS/NEGRO	TUR.MAN.1800GN	1/10
GRAY/WOOD GRIS/MADERA	TUR.MAN.1800GM	1/10
BLACK/ROSE GOLD NEGRO/ORO ROSA	TUR.MAN.1800NRO	1/10

All measurements are approximate / Las medidas son aproximadas


EXCLUSIVE COLLECTION
TÜRGRIFFE®

AMSTERDAM



BLACK/WOOD
NEGRO/MADERA



GRAY/WOOD
GRIS/MADERA



MATT BRASS/BLACK
LATÓN MATE/NEGRO

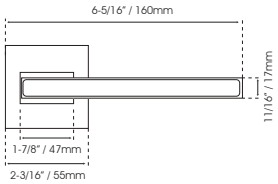

FINISH/ACABADO	CODE/CÓDIGO	
BLACK/WOOD NEGRO/MADERA	TUR.MAN.1811NM	1/10
GRAY/WOOD GRIS/MADERA	TUR.MAN.1811GM	1/10
MATT BRASS/BLACK LATÓN MATE/NEGRO	TUR.MAN.1811LMN	1/10

CHARACTERISTICS / CARACTERÍSTICAS:

-Door type: Wood
-Door Thickness: Min. 1-3/8" - Max. 2-3/8"

NOTE: Includes door lever and keyhole.
Cylinder and mechanism are sold separately

-Tipo de Puerta: Madera
-Espesor de la puerta: Mín. 35mm - Máx. 60mm

NOTA: Incluye manija y bocallave.
El cilindro y mecanismo se venden por separado.

All measurements are approximate / Las medidas son aproximadas


EXCLUSIVE COLLECTION
TÜRGRIFFE®

VENECIA



BLACK/BROWN LEATHER
NEGRO/PIEL CAFÉ



GRAY/BROWN LEATHER
GRIS/PIEL CAFÉ



MATT BRASS/BROWN LEATHER
LATÓN MATE/ PIEL CAFÉ

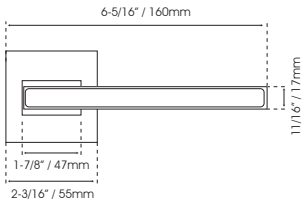

FINISH/ACABADO	CODE/CÓDIGO	
BLACK/BROWN LEATHER NEGRO/PIEL CAFÉ	TUR.MAN.7426NC	1/10
GRAY/BROWN LEATHER GRIS/PIEL CAFÉ	TUR.MAN.7426GC	1/10
MATT BRASS/BROWN LEATHER LATÓN MATE/ PIEL CAFÉ	TUR.MAN.7426LMC	1/10

CHARACTERISTICS / CARACTERÍSTICAS:

-Door type: Wood
-Door Thickness: Min. 1-3/8" - Max. 2-3/8"

NOTE: Includes door lever and keyhole.
Cylinder and mechanism are sold separately

-Tipo de Puerta: Madera
-Espesor de la puerta: Mín. 35mm - Máx. 60mm

NOTA: Incluye manija y bocallave.
El cilindro y mecanismo se venden por separado

All measurements are approximate / Las medidas son aproximadas

DRESDEN



FINISH/ACABADO	CODE/CÓDIGO	
SATIN/WOOD SATIN/MADERA	GJ16120NSH	1/10

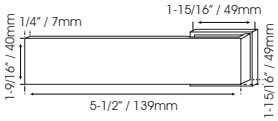



All measurements are approximate / Las medidas son aproximadas



RHEIN



FINISH/ACABADO	CODE/CÓDIGO	
CHROME /WOOD CROMO/MADERA	GJ9810	1/10
SATIN/BLACK SATÍN/NEGRO	GJ9808MSNMSB	1/10
TITANIUM/WOOD TITANIO/MADERA	GJ9809MSNH	1/10

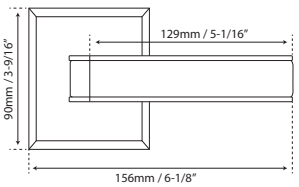

All measurements are approximate / Las medidas son aproximadas

SPANDAU



FINISH/ACABADO	CODE/CÓDIGO	
SATIN/WOOD SATÍN/MADERA	GJ22294NSH	1/10
CHROME/WHITE CROMO/BLANCO	GJ22294CPW	1/10
SATIN/BLACK SATÍN/NEGRO	GJ22294NSB	1/10

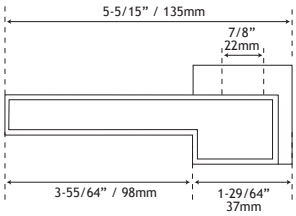



All measurements are approximate / Las medidas son aproximadas

WESER





CHROME/WOOD
CROMO/MADERA



SATIN/WOOD
SATÍN MATE/MADERA



SATIN/BLACK
SATÍN MATE/NEGRO

FINISH/ACABADO	CODE/CÓDIGO	
CHROME/WOOD CROMO/MADERA	GJ9501CPH	1/10
SATIN/WOOD SATÍN MATE/MADERA	GJ9501MSNH	1/10
SATIN/BLACK SATÍN MATE/NEGRO	GJ9501MSNMSB	1/10

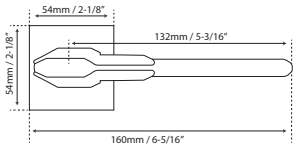



All measurements are approximate / Las medidas son aproximadas



HAMBURG



CHROME/WOOD
CROMO/MADERA



SATIN/WOOD
SATÍN/MADERA

FINISH/ACABADO	CODE/CÓDIGO	
CHROME/WOOD CROMO/MADERA	GJ16263CPH	1/10
SATIN/WOOD SATÍN/MADERA	GJ16263NSH	1/10

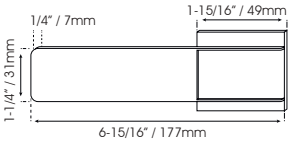

All measurements are approximate / Las medidas son aproximadas

FRANKFURT





FINISH/ACABADO	CODE/CÓDIGO	
● CHROME/BLACK CROMO/NEGRO	GJ10278CPB	1/10
● SATIN/BLACK SATÍN/NEGRO	GJ10278NSB	1/10

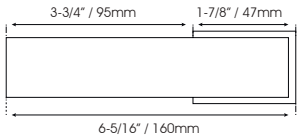

ROSTOCK





FINISH/ACABADO	CODE/CÓDIGO	
● CHROME/BLACK CROMO/NEGRO	GJ16238CPB	1/10
● BLACK/SATIN NEGRO/SATIN	GJ16238NSB	1/10

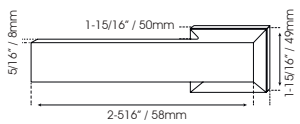

POTSDAM





FINISH/ACABADO	CODE/CÓDIGO	
● CHROME/BLACK CROMO/NEGRO	GJ16260CPB	1/10

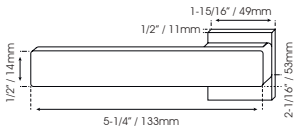

NECKAR





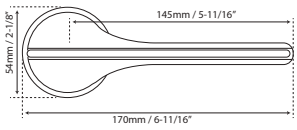



FINISH/ACABADO	CODE/CÓDIGO	FUNCTION	FUNCIÓN	
● TITANIO/NEGRO TITANIUM/BLACK	GJ17302MTSB	ENTRY BEDROOM	ENTRADA RECÁMARA	1/10
● TITANIO/NEGRO TITANIUM/BLACK	GJ17302MTSB-BK Con muletilla	BATHROOM	BAÑO	1/10

All measurements are approximate / Las medidas son aproximadas

OSNABRÜK



FINISH/ACABADO	CODE/CÓDIGO	
CHROME/SATIN CROMO/SATÍN	GJ09112NSCP	1/10

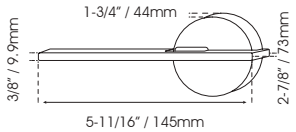









BRANDENBURG



FINISH/ACABADO	CODE/CÓDIGO	
NÍQUEL SATÍN	GJ18287NS	1/10
CHROME/ CROMO	GJ18287CP	1/10

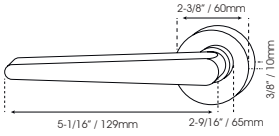

All measurements are approximate / Las medidas son aproximadas

DAMME



FINISH/ACABADO	CODE/CÓDIGO	
CHROME/CROMO	GJ15235CP	1/10

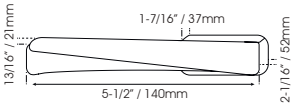





KIEL



FINISH/ACABADO	CODE/CÓDIGO	
CHROME/CROMO	GJ18243CP	1/10

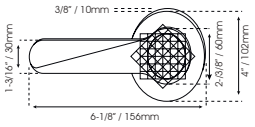

All measurements are approximate / Las medidas son aproximadas

BREMEN



FINISH/ACABADO	CODE/CÓDIGO	
CROMO/ CHROME	GJ18266CP	1/10

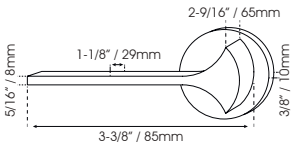



STUTTGART



FINISH/ACABADO	CODE/CÓDIGO	
SATIN NICKEL/ NIQUEL SATÍN	GJ05101NS	1/10

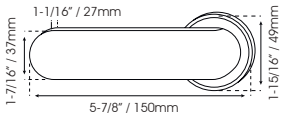



KONZ



FINISH/ACABADO	CODE/CÓDIGO	
SATIN NICKEL/ NÍQUEL SATÍN	GJ05108NS	1/10
CHROME/ CROMO	GJ05108CP	1/10

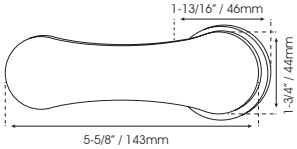



All measurements are approximate / Las medidas son aproximadas

LEIPZIG



FINISH/ACABADO	CODE/CÓDIGO	
NÍQUEL SATÍN	GJ30276NS	1/10
CHROME/ CROMO	GJ30276CP	1/10

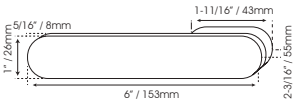



BIELEFELD / MÜNCHEN





FINISH/ACABADO	CODE/CÓDIGO	
NÍQUEL SATÍN	GJWC02NS	1/10
CHROME/CROMO	GJWC02CP	1/10
NÍQUEL SATÍN	GJWC550NS	1/10
CHROME/CROMO	GJWC550CP	1/10

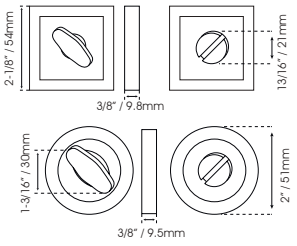



All measurements are approximate / Las medidas son aproximadas

MOSEL



FINISH/ACABADO	CODE/CÓDIGO	
CHROME/WOOD CROMO/MADERA	GJ9014CPH	1/10

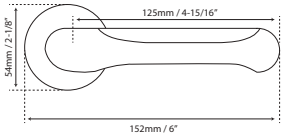



FLENSBURG



FINISH/ACABADO	CODE/CÓDIGO	
CHROME/BLACK CROMO/NEGRO	GJ22237CPB	1/10
CHROME/WOOD CROMO/MADERA	GJ22237CPH	1/10
SATIN/WOOD SATIN/MADERA	GJ22237NSH	1/10
SATIN/WHITE SATIN/BLANCO	GJ22237NSW	1/10

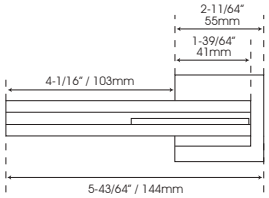



DORTMUND



FINISH/ACABADO	CODE/CÓDIGO	
CHROME/WHITE CROMO/BLANCO	GJ33285CPW	1/10
SATIN/WOOD SATIN/MADERA	GJ33285NSH	1/10

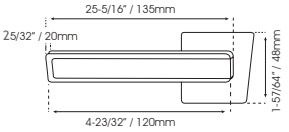



All measurements are approximate / Las medidas son aproximadas

TÜRGRIFFE®



JK00188



FINISH/ACABADO	CODE/CÓDIGO	
SATIN/COPPER SATIN/COBRE	JK00188	1

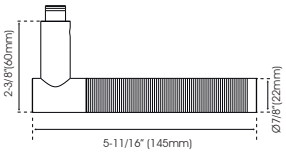





JK0031



FINISH/ACABADO	CODE/CÓDIGO	
SATIN/BLACK SATIN/NEGRO	JK00310	1
SATIN/WHITE SATIN/BLANCO	JK00312	1

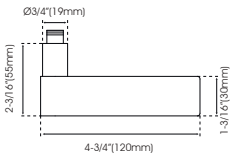



All measurements are approximate / Las medidas son aproximadas

JK00240





TITANIUM/BLACK
TITANIO/NEGRO



TITANIUM/COPPER
TITANIO/COBRE



TITANIUM/GOLD
TITANIO/LATÓN MATE

FINISH/ACABADO	CODE/CÓDIGO	
TITANIUM/BLACK TITANIO/NEGRO	JK00240TB	1
TITANIUM/COPPER TITANIO/COBRE	JK00240TCO	1
TITANIUM/GOLD TITANIO/LATÓN MATE	JK00240TG	1

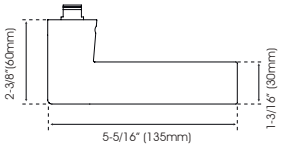



JK00432.45



FINISH/ACABADO	CODE/CÓDIGO	
SATIN	JK00432.45	1
TITANIUM/BLACK TITANIO/NEGRO	JK00432.45TB	1

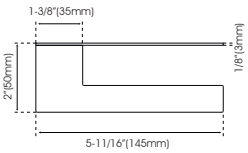



All measurements are approximate / Las medidas son aproximadas



JK00185



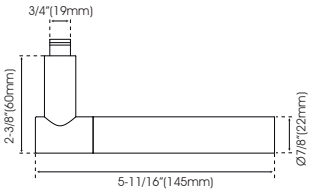

FINISH/ACABADO	CODE/CÓDIGO	
● SATIN/BLACK SATIN/NEGRO	JK00185	1



All measurements are approximate / Las medidas son aproximadas

JK0044



SATIN/PORCELAIN
SATIN/PORCELANA

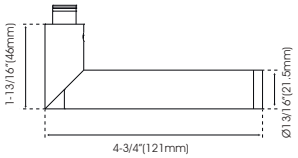



SATIN/PORCELAIN
SATIN/PORCELANA



SATIN/PORCELAIN WHITE
SATIN/PORCELANA BLANCO



SATIN/PORCELAIN BLACK
SATIN/PORCELANA NEGRO



SATIN/PORCELAIN BLUE
SATIN/PORCELANA AZUL

FINISH/ACABADO	CODE/CÓDIGO	
SATIN/PORCELAIN SATIN/PORCELANA	JK00445	1
SATIN/PORCELAIN SATIN/PORCELANA	JK00446	1
SATIN/PORCELAIN WHITE SATIN/PORCELANA BLANCO	JK00447	1
SATIN/PORCELAIN BLACK SATIN/PORCELANA NEGRO	JK00448	1
SATIN/PORCELAIN BLUE SATIN/PORCELANA AZUL	JK00449	1



All measurements are approximate / Las medidas son aproximadas

JK00452



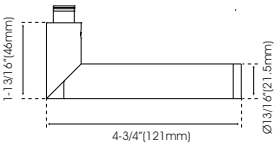



SATIN/PIEL CAFÉ
SATIN/BROWN NATURAL LEATHER



SATIN/PIEL CAMEL
SATIN/CAMEL NATURAL LEATHER



SATIN/BROWN NATURAL LEATHER
SATIN/PIEL CAFÉ

FINISH/ACABADO	CODE/CÓDIGO	
SATIN/BLACK NATURAL LEATHER SATIN/PIEL NEGRO	JK00452N	1
SATIN/CAMEL NATURAL LEATHER SATIN/PIEL CAMEL	JK00452C	1
SATIN/BROWN NATURAL LEATHER SATIN/PIEL CAFÉ	JK00452B	1



All measurements are approximate / Las medidas son aproximadas



KEYHOLES / BOCALLAVES



SATIN



TITANIUM/BLACK
TITANIO/NEGRO



TITANIO/MATTE BRASS
TITANIUM/LATÓN MATE



TITANIUM/COPPER
TITANIO/COBRE



SATIN



TITANIUM/BLACK
TITANIO/NEGRO



TITANIO/MATTE BRASS
TITANIUM/LATÓN MATE



TITANIUM/COPPER
TITANIO/COBRE

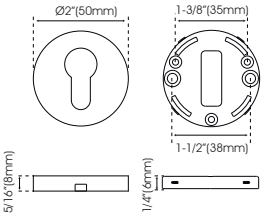

FINISH/ACABADO	CODE/CÓDIGO	
SATIN	JK0428RY08NI	1
TITANIUM/BLACK TITANIO/NEGRO	JK0428RY08MTB	1
TITANIO/MATTE BRASS TITANIUM/LATÓN MATE	JK0428RY08MTG	1
TITANIUM/COPPER TITANIO/COBRE	JK0428RY08MTCO	1

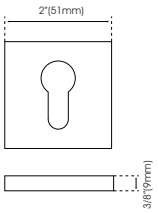

FINISH/ACABADO	CODE/CÓDIGO	
SATIN	JK04QY03SL	1
TITANIUM/BLACK TITANIO/NEGRO	JK04QY03SLTB	1
TITANIO/MATTE BRASS TITANIUM/LATÓN MATE	JK04QY03SLTG	1
TITANIUM/COPPER TITANIO/COBRE	JK04QY03SLTCO	1

All measurements are approximate / Las medidas son aproximadas

FINISH / ACABADO

SATIN 1/20

ABACO / CMH005

MATERIAL: Solid Stainless Steel / Acero Inoxidable Sólido



FRISO / CMH015

MATERIAL: Solid Stainless Steel / Acero Inoxidable Sólido



ATRIO / CMH008

MATERIAL: Solid Stainless Steel / Acero Inoxidable Sólido



VENTI / CMH048

MATERIAL: Solid Stainless Steel / Acero Inoxidable Sólido



OLA / CMH064

MATERIAL: Solid Stainless Steel / Acero Inoxidable Sólido



FADDY / CMH142

MATERIAL: Solid Stainless Steel / Acero Inoxidable Sólido



FINISH / ACABADO

SATIN 1/20

AKORDA / CMH148

MATERIAL: Solid Stainless Steel / Acero Inoxidable Sólido



BERLIN

MATERIAL: Hollow Stainless Steel / Acero Inoxidable Hueco



- SATIN MCLR1
- BLACK / NEGRO MCLR1N

KERS / CMH628

MATERIAL: Solid Stainless Steel / Acero Inoxidable Sólido

CMH628-L	LEFT/IZQUIERDA
CMH628-R	RIGHT/DERECHA



861 / CMHP005

MATERIAL: Hollow Stainless Steel / Acero Inoxidable Hueco



AMARA / CMHP007

MATERIAL: Hollow Stainless Steel / Acero Inoxidable Hueco



ELE / CMHP001

MATERIAL: Hollow Stainless Steel / Acero Inoxidable Hueco



NOTE:

THE CYLINDER AND THE MECHANISM ARE SOLD SEPARATELY

All measurements are approximate / Las medidas son aproximadas

FINISH / ACABADO

SATIN 1/20

809

MATERIAL: Hollow Stainless Steel
Acero Inoxidable Hueco

SATIN CMHP013
BLACK/ NEGRO CMHP013N



CESSNA / CMH125

MATERIAL: Solid Stainless Steel
Acero Inoxidable Sólido



OGEIA / CMH069

MATERIAL: Solid Stainless Steel
Acero Inoxidable Sólido



PYRAMID / CMH063

MATERIAL: Solid Stainless Steel
Acero Inoxidable Sólido



LAUREL / CMH022

MATERIAL: Solid Stainless Steel
Acero Inoxidable Sólido



BERLIN / CMH056

MATERIAL: Solid Stainless Steel
Acero Inoxidable Sólido



NOTA:

EL CILINDRO Y EL MECANISMO SE VENDEN POR SEPARADO

FINISH / ACABADO

SATIN 1/20

BARREL / CMH107

MATERIAL: Solid Stainless Steel /
Acero Inoxidable Sólido



SQUARE / CMH158

MATERIAL: Solid Stainless Steel
Acero Inoxidable Sólido



PLUMB / CMH128

MATERIAL: Solid Stainless Steel
Acero Inoxidable Sólido



ALMIKE / CMH018

MATERIAL: Solid Stainless Steel
Acero Inoxidable Sólido



KNOBBY / CMH143

MATERIAL: Solid Stainless Steel
Acero Inoxidable Sólido



RADIO / CMH020

MATERIAL: Solid Stainless Steel
Acero Inoxidable Sólido



All measurements are approximate / Las medidas son aproximadas

FINISH / ACABADO

SATIN 1/20

PLAYA / CMH027

MATERIAL: Solid Stainless Steel / Acero Inoxidable Sólido



TERRESTRIAL

MATERIAL: Solid Stainless Steel / Acero Inoxidable Sólido

- SATIN CMH605SSS
- POLISHED/ PULIDO CMH605PSS



TURNAGY / CMH145

MATERIAL: Solid Stainless Steel / Acero Inoxidable Sólido



QUARY / CMH149

MATERIAL: Solid Stainless Steel / Acero Inoxidable Sólido



CUBE / CMH154

MATERIAL: Solid Stainless Steel / Acero Inoxidable Sólido



KUBO / CMH160

MATERIAL: Solid Stainless Steel / Acero Inoxidable Sólido



FINISH / ACABADO

SATIN 1/20

CMHP008

MATERIAL: Hollow Stainless Steel / Acero Inoxidable Hueco



IZARO / CMHP011

MATERIAL: Hollow Stainless Steel / Acero Inoxidable Hueco



ARTEAGA / CMH040

MATERIAL: Hollow Stainless Steel / Acero Inoxidable Hueco





NOTE:

THE CYLINDER AND THE MECHANISM ARE SOLD SEPARATELY

All measurements are approximate / Las medidas son aproximadas

X18NS/MM

TÜRGRIFFE®







High pressure bolts /
Pernos de alta presión

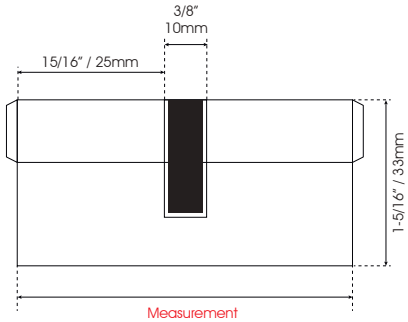

HIGH-SECURITY

FINISH / ACABADO	CODE / CÓDIGO	FUNCTION	FUNCIÓN	MEASUREMENT (A)	MEDIDA(A)	
SATIN NICKEL	X18NS60B	KEY-THUMBTURN	LLAVE-MARIPOSA	2-3/8"	60mm	1/40
	X18NS60MM	KEY-KEY	LLAVE-LLAVE	2-3/8"	60mm	1/40
	X18NS70B	KEY-THUMBTURN	LLAVE-MARIPOSA	2-3/4"	70mm	1/40
	X18NS70MM	KEY-KEY	LLAVE-LLAVE	2-3/4"	70mm	1/40
	X18NS80B	KEY-THUMBTURN	LLAVE-MARIPOSA	3-1/8"	80mm	1/40
	X18NS80MM	KEY-KEY	LLAVE-LLAVE	3-1/8"	80mm	1/40
	X18NS90B	KEY-THUMBTURN	LLAVE-MARIPOSA	3-9/16"	90mm	1/40
	X18NS90MM	KEY-KEY	LLAVE-LLAVE	3-9/16"	90mm	1/40

CHARACTERISTICS / CARACTERÍSTICAS:

-Material: Zinc Alloy
-18 High pressure bolts.
-Over 30.000.000.000 key combinations.
-Opened exclusively with original key.
-Includes 5 keys.
-Anti-perforation by 2 two hidden steel discs.
-Reinforced with stainless steel "U" bar.
-Perfect security for family and property.

-Material: Zamak
-18 Pernos de alta presión.
-Más de 30.000.000.000 combinaciones de llaves.
-Se abre solo con la llave original.
-Incluye 5 llaves.
-Anti-perforación por 2 pasadores de acero ocultos.
-Anti-ruptura con barra de refuerzo de acero inoxidable tipo U.
-Perfecta seguridad para la familia y la propiedad.

2300NS









Master



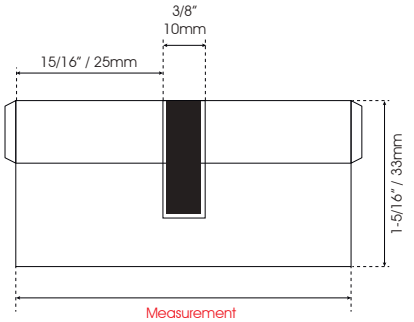

HIGH-SECURITY

FINISH / ACABADO	CODE / CÓDIGO	MEASUREMENT (A)	MEDIDA (A)	FUNCTION	FUNCIÓN	
SATIN NICKEL	2300NS60KEY	2-3/8"	60mm	KEY-KEY	LLAVE-LLAVE	10/100
	2300NS60MM	2-3/8"	60mm	KEY-THUMBTURN	LLAVE-MARIPOSA	10/100
	2300NS70KEY	2-3/4"	70mm	KEY-KEY	LLAVE-LLAVE	10/100
	2300NS70MM	2-3/4"	70mm	KEY-THUMBTURN	LLAVE-MARIPOSA	10/100
	*** 2300NS70MASTER**	2-3/4"	70mm	**KEY-THUMBTURN**	**LLAVE-MARIPOSA**	10/100
	2300NS80KEY	3-1/8"	80mm	KEY-KEY	LLAVE-LLAVE	10/100
	2300NS80MM	3-1/8"	80mm	KEY-THUMBTURN	LLAVE-MARIPOSA	10/100
	2300NS90MM	3-9/16"	90mm	KEY-THUMBTURN	LLAVE-MARIPOSA	10/100
	2300NS90KEY	3-9/16"	90mm	KEY-KEY	LLAVE-LLAVE	10/100
	2300NS100KEY	3-15/16"	100mm	KEY-KEY	LLAVE-LLAVE	10/100
	2300NS100MM	3-15/16"	100mm	KEY-THUMBTURN	LLAVE-MARIPOSA	10/100
	2300NS110MM	4-5/16"	110mm	KEY-THUMBTURN	LLAVE-MARIPOSA	10/100
	2300NS120KEY	4-3/4"	120mm	KEY-KEY	LLAVE-LLAVE	10/100
	2300NS120MM	4-3/4"	120mm	KEY-THUMBTURN	LLAVE-MARIPOSA	10/100
	2300NS220MM	8-11/16"	220mm	KEY-THUMBTURN	LLAVE-MARIPOSA	10/100
BLACK	2300NE60KEY	2-3/8"	60mm	KEY-KEY	LLAVE-LLAVE	10/100
	2300NE60MM	2-3/8"	60mm	KEY-THUMBTURN	LLAVE-MARIPOSA	10/100
	2300NE70KEY	2-3/4"	70mm	KEY-KEY	LLAVE-LLAVE	10/100
	2300NE70MM	2-3/4"	70mm	KEY-THUMBTURN	LLAVE-MARIPOSA	10/100

CHARACTERISTICS / CARACTERÍSTICAS:

-Material: Zinc Alloy
-Includes 5 keys

-Material: Zamak
-Incluye 5 llaves

All measurements are approximate / Las medidas son aproximadas

2200NS







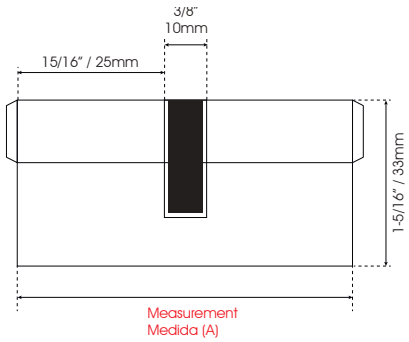

FINISH / ACABADO	CODE / CÓDIGO	MEASUREMENT/ MEDIDA(A)	FUNCTION	FUNCIÓN	DESCRIPTION	DESCRIPCIÓN	
SATIN NICKEL	2200NS60KEY	2-3/8"(60mm)	KEY-KEY	LLAVE-LLAVE	MAIN ENTRANCE	ENTRADA PRINCIPAL	40
	2200NS60MM	2-3/8"(60mm)	KEY-THUMBTURN	LLAVE-MARIPOSA	ROOMS OR OFFICES	HABITACIONES U OFICINAS	40
	2200NS60WC	2-3/8"(60mm)	THUMBTURN ONLY	CIEGO-MARIPOSA	BATHROOM	BAÑO	40
	2200NS60I-B	2-3/8"(60mm)	KEY-THUMBTURN	LLAVE MARIPOSA-MARIPOSA	ROOMS OR OFFICES	HABITACIONES U OFICINAS	40
	2200NS60I-LL	2-3/8"(60mm)	KEYED-ALIKE	LLAVE-LLAVE IGUALADA	OFFICES, SCHOOLS	OFICINAS,ESCUELAS	40
*	**2200NS60LL-LLMASTER**	2-3/8"(60mm)	KEY-KEY-MASTER	LLAVE-LLAVE MAESTRA	HOTELS,OFFICES,RENTAL HOUSES	HOTELES,OFICINAS,CASAS DE RENTA	10/100
*	**2200NS60MASTER**	2-3/8"(60mm)	KEY MASTER-THUMBTURN	LLAVE MAESTRA-MARIPOSA	HOTELS,OFFICES,RENTAL HOUSES	HOTELES,OFICINAS,CASAS DE RENTA	10/100
	2200NS70KEY	2-3/4"(70mm)	KEY-KEY	LLAVE-LLAVE	MAIN ENTRANCE	ENTRADA PRINCIPAL	40
	2200NS70MM	2-3/4"(70mm)	KEY-THUMBTURN	LLAVE-MARIPOSA	ROOMS OR OFFICES	HABITACIONES U OFICINAS	40
	2200NS70WC	2-3/4"(70mm)	THUMBTURN ONLY	CIEGO-MARIPOSA	BATHROOM	BAÑO	40
	2200NS70I-B	2-3/4"(70mm)	KEY-THUMBTURN	LLAVE IGUALADA-MARIPOSA	ROOMS OR OFFICES	HABITACIONES U OFICINAS	40
	2200NS70I-LL	2-3/4"(70mm)	KEYED-ALIKE	LLAVE-LLAVE IGUALADA	OFFICES, SCHOOLS	OFICINAS, ESCUELAS	40
*	**2200NS70LL-LLMASTER**	2-3/4"(70mm)	KEY-KEY-MASTER	LLAVE-LLAVE MAESTRA	HOTELS,OFFICES,RENTAL HOUSES	HOTELES, OFICINAS, CASAS DE RENTA	10/100
*	**2200NS70MASTER**	2-3/4"(70mm)	KEY MASTER-THUMBTURN	LLAVE MAESTRA-MARIPOSA	HOTELS,OFFICES,RENTAL HOUSES	HOTELES, OFICINAS, CASAS DE RENTA	10/100
	2200NS80KEY	3-1/8"(80mm)	KEY-KEY	LLAVE-LLAVE	MAIN ENTRANCE	ENTRADA PRINCIPAL	40
	2200NS80MM	3-1/8"(80mm)	KEY-THUMBTURN	LLAVE-MARIPOSA	ROOMS OR OFFICES	HABITACIONES U OFICINAS	40
	2200NS80WC	3-1/8"(80mm)	THUMBTURN ONLY	CIEGO-MARIPOSA	BATHROOM	BAÑO	40
	2200NS90KEY	3-9/16"(90mm)	KEY-KEY	LLAVE-LLAVE	MAIN ENTRANCE	ENTRADA PRINCIPAL	40
	2200NS90MM	3-9/16"(90mm)	KEY-THUMBTURN	LLAVE-MARIPOSA	ROOMS OR OFFICES	HABITACIONES U OFICINAS	40
	2200NS1000	3-15/16"(100mm)	KEY-THUMBTURN	LLAVE-MARIPOSA	ROOMS OR OFFICES	HABITACIONES U OFICINAS	40
	2200NS120KEY	4-3/4"(120mm)	KEY-KEY	LLAVE-LLAVE	MAIN ENTRANCE	ENTRADA PRINCIPAL	40
	2200NS120MM	4-3/4"(120mm)	KEY-THUMBTURN	LLAVE-MARIPOSA	ROOMS OR OFFICES	HABITACIONES U OFICINAS	40
BLACK/ NEGRO	2200NE60KEY	2-3/8"(60mm)	KEY-KEY	LLAVE-LLAVE	MAIN ENTRANCE	ENTRADA PRINCIPAL	40
	2200NE60MM	2-3/8"(60mm)	KEY-THUMBTURN	LLAVE-MARIPOSA	ROOMS OR OFFICES	HABITACIONES U OFICINAS	40
	2200NE60WC	2-3/8"(60mm)	THUMBTURN ONLY	CIEGO-MARIPOSA	BATHROOM	BAÑO	40
	2200NE70KEY	2-3/4"(70mm)	KEY-KEY	LLAVE-LLAVE	MAIN ENTRANCE	ENTRADA PRINCIPAL	40
	2200NE70MM	2-3/4"(70mm)	KEY-THUMBTURN	LLAVE-MARIPOSA	ROOMS OR OFFICES	HABITACIONES U OFICINAS	40
	2200NE70WC	2-3/4"(70mm)	THUMBTURN ONLY	CIEGO-MARIPOSA	BATHROOM	BAÑO	
BRIGHT CHROME/ CROMO BRILLO	2200CP60KEY	2-3/8"(60mm)	KEY-KEY	LLAVE-LLAVE	MAIN ENTRANCE	ENTRADA PRINCIPAL	40
	2200CP60MM	2-3/8"(60mm)	KEY-THUMBTURN	LLAVE-MARIPOSA	ROOMS OR OFFICES	HABITACIONES U OFICINAS	40
	2200CP60WC	2-3/8"(60mm)	THUMBTURN ONLY	CIEGO-MARIPOSA	BATHROOM	BAÑO	40
	2200CP70KEY	2-3/4"(70mm)	KEY-KEY	LLAVE-LLAVE	MAIN ENTRANCE	ENTRADA PRINCIPAL	40
	2200CP70MM	2-3/4"(70mm)	KEY-THUMBTURN	LLAVE-MARIPOSA	ROOMS OR OFFICES	HABITACIONES U OFICINAS	40
	2200CP70WC	2-3/4"(70mm)	THUMBTURN ONLY	CIEGO-MARIPOSA	BATHROOM	BAÑO	40
SATIN NICKEL	2200H40NS	1-9/16"(40mm)	KEY	LLAVE	HALF CYLINDER	MEDIO CILINDRO	10/100
	2200H45NS	1-3/4"(45mm)	KEY	LLAVE	HALF CYLINDER	MEDIO CILINDRO	10/100
	2200H50NS	2" (50mm)	KEY	LLAVE	HALF CYLINDER	MEDIO CILINDRO	10/100
	2200H60NS	2-3/8"(60mm)	KEY	LLAVE	HALF CYLINDER	MEDIO CILINDRO	10/100
	2200H70NS	2-3/4"(70mm)	KEY	LLAVE	HALF CYLINDER	MEDIO CILINDRO	10/100

CHARACTERISTICS / CARACTERÍSTICAS:

-Material: Solid brass
-Includes 5 keys

-Material: Latón Sólido
-Incluye 5 llaves

All measurements are approximate / Las medidas son aproximadas

SECURITY MECHANISM

MECANISMO SEGURIDAD



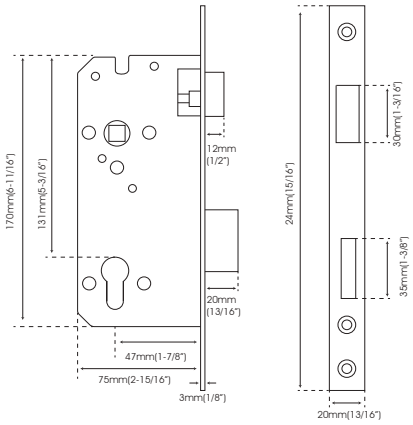

Material: Stainless Steel / Acero Inoxidable

FINISH / ACABADO	CODE/CÓDIGO	FUNCTION	FUNCIÓN	
MATT BLACK/ NEGRO MATE	CT001NE	ENTRY	ENTRADA	1/30
SATIN	CT001SSS	ENTRY	ENTRADA	1/30
CHROME/ CROMO	CT001PSS	ENTRY	ENTRADA	1/30
GOLD ROSE/ ORO ROSA	CT001RGSS	ENTRY	ENTRADA	1/30

HIGH SECURITY MECHANISM

MECANISMO DE ALTA SEGURIDAD



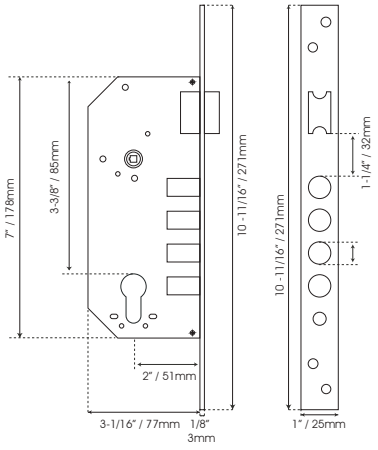

FINISH / ACABADO	CODE/CÓDIGO	FUNCTION	FUNCIÓN	
SATIN STAINLESS STEEL / ACERO INOXIDABLE	3201B	ENTRY	ENTRADA	1/20
BLACK/ NEGRO	3201NE	ENTRY	ENTRADA	1/20

All measurements are approximate / Las medidas son aproximadas

SECURITY MECHANISM

MECANISMO SEGURIDAD



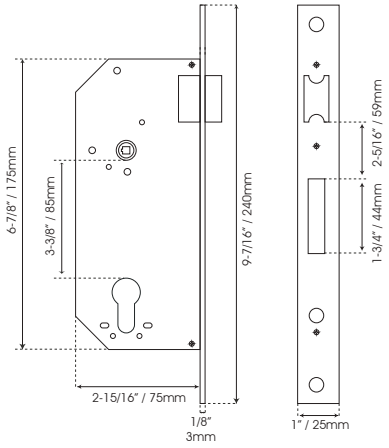

FINISH / ACABADO	CODE/CÓDIGO	FUNCTION	FUNCIÓN	
SATIN STAINLESS STEEL/ ACERO INOXIDABLE	2130INOX	ENTRY/BEDROOM	ENTRADA/RECÁMARA	1/25
SATIN STAINLESS STEEL/ ACERO INOXIDABLE	2130WC	BEDROOM	BAÑO	1/25
BLACK/ NEGRO	2130NE	ENTRY/BEDROOM	ENTRADA/RECÁMARA	1/25

ADAPTOR

ADAPTADOR



AJ6X6

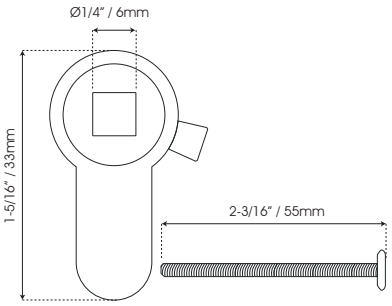

FUNCTION / FUNCIÓN:

Converts the European key mechanism into a bathroom thumbturn function /

Convierte el mecanismo de llave Europeo en función de baño (con muletilla)

FINISH/ACABADO	CODE/CÓDIGO	FUNCTION	FUNCIÓN	
SATIN NICKEL	AJ6X6	ENTRY/BEDROOM	ENTRADA/RECÁMARA	5/500

BATHROOM LATCH

PESTILLO PARA BAÑO



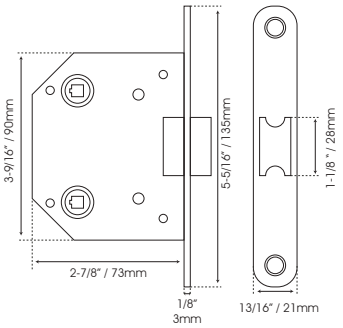

FUNCTION / FUNCIÓN:

This mechanism is commonly used for bathroom,doors, or doors that do not require high security

Este mecanismo es comunmente usado para puertas de baño, o puertas de acceso que no requieren de gran seguridad.

FINISH / ACABADO	CODE / CÓDIGO	
SATIN STAINLESS STEEL/ ACERO INOXIDABLE	PEA70S	1/50
SATIN STAINLESS STEEL/ ACERO INOXIDABLE	PEA70INOX	1/50
BLACK/ NEGRO	PEA70N	1/50

SLIDING DOOR MECHANISM

CERRADURA PARA PUERTAS CORREDIZAS



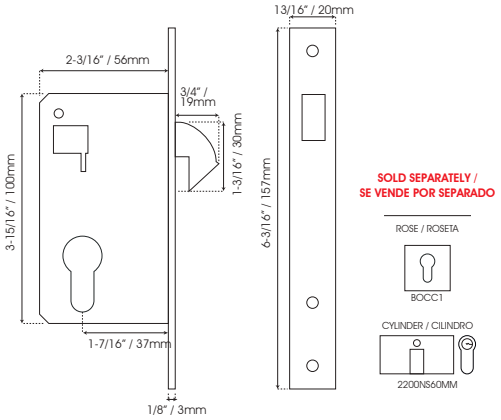

CHARACTERISTICS / CARACTERÍSTICAS:

- For sliding door which require a key
-Hook mechanism

-Para puertas corredizas que requieren llave
-Mecanismo de gancho

FINISH / ACABADO	CODE / CÓDIGO			
SATIN STAINLESS STEEL / ACERO INOXIDABLE	CJ500-40	Mechanism	Cerradura	1/50
	BOCC1	Rose	Bovallave	1/50
	2200NS60MM	Cylinder	Cilindro	1/50

4-BOLT LOCK

CERRADURA DE 4 BULONES



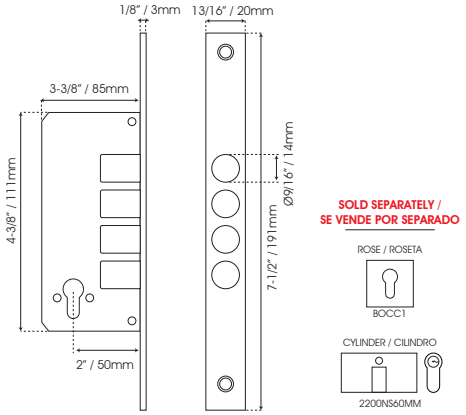

FINISH / ACABADO	CODE / CÓDIGO	
STEEL / FIERRO	CJ220-40	1/30
	CJ220-50	1/30

All measurements are approximate / Las medidas son aproximadas

MAGNETIC MECHANISM

MECANISMO MAGNÉTICO



B2-85CSN
FOR CYLINDER/
PARA CILINDRO



B2-90CSN
FOR PRIVACY THUMB TURN/
PARA MULETILLA

CHARACTERISTICS / CARACTERÍSTICAS:

-The latch remains flushed with the lock plate when the door is open.
-When the door is closed, the latch is introduced into the strike plate through magnetic force.
-The latch never touches the door frame resulting in silent and smooth functioning.

-El pestillo queda al ras con la placa de la cerradura cuando la puerta está abierta.
-Cuando la puerta se cierra, el pestillo se introduce en la placa por medio de un imán.
-El pestillo no golpea el perfil del marco, resultando un silencioso cierre de la puerta.

B2-85CSN

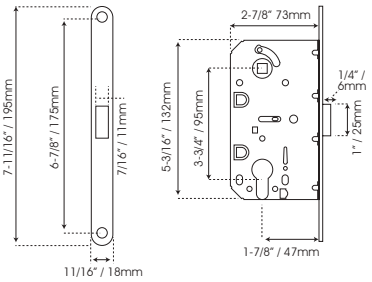

B2-90CSN

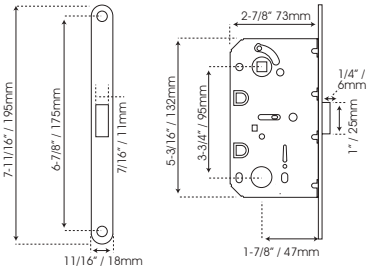

FINISH / ACABADO	CODE / CÓDIGO	FUNCTION	FUNCIÓN	
SATIN STAINLESS STEEL/ ACERO INOXIDABLE	B2-85CSN	ENTRY/BEDROOM	ENTRADA/RECÁMARA	1/30
	B2-90CSN	BATHROOM	BAÑO	1/30

MAGNETIC LOCK

CERRADURA MAGNÉTICA



JK20835

ENTRY/ BEDROOM
ENTRADA / RECÁMARA



JK20836

BATHROOM /
BAÑO

JK20835

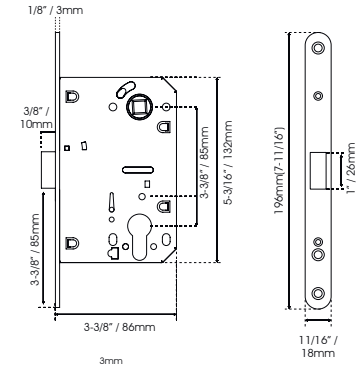

JK20836

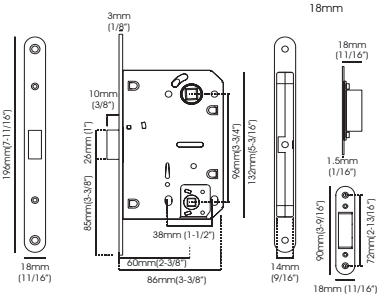

CHARACTERISTICS / CARACTERÍSTICAS:

-The magnetic lock system allows for smooth and silent functioning and similar to a traditional lock.

-El sistema de cierre magnético permite un funcionamiento silencioso y suave garantizando un buen funcionamiento y un aspecto similar a una cerradura tradicional.

FINISH / ACABADO	CODE / CÓDIGO	FUNCTION	FUNCIÓN	
SATIN STAINLESS STEEL / ACERO INOXIDABLE	JK20835	ENTRY/ BEDROOM	ENTRADA/ RECÁMARA	1
SATIN STAINLESS STEEL / ACERO INOXIDABLE	JK20836	BATHROOM	BAÑO	1

MAGNETIC LATCH

PESTILLO MAGNÉTICO



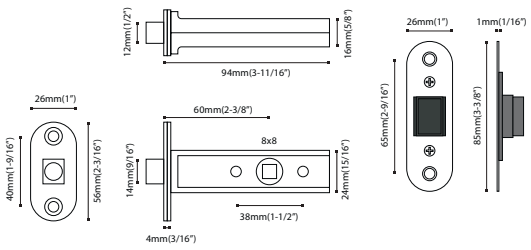

FINISH / ACABADO	CODE / CÓDIGO	FUNCTION	FUNCIÓN	
SATIN STAINLESS STEEL / ACERO INOXIDABLE	JK20153	BATHROOM AND PASSAGE	BAÑO Y PASO	1/24

All measurements are approximate / Las medidas son aproximadas

MUR-1

PRIVACY THUMB TURN / MULETILLA



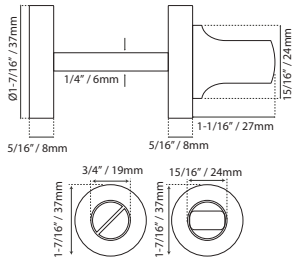

FINISH/ACABADO	CODE / CÓDIGO	
SATIN STAINLESS STEEL / ACERO INOXIDABLE	MUR-1	10/100
BLACK/ NEGRO	MUR-1N	10/100

MUR-C1

PRIVACY THUMB TURN / MULETILLA



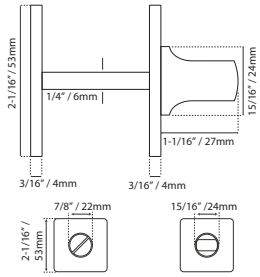

FINISH/ACABADO	CODE / CÓDIGO	
SATIN STAINLESS STEEL / ACERO INOXIDABLE	MUR-C1	10/100
BLACK/ NEGRO	MUR-C1N	10/100

MUR-3

PRIVACY THUMB TURN / MULETILLA



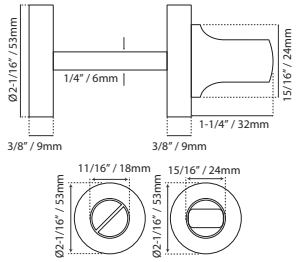

FINISH/ACABADO	CODE / CÓDIGO	
SATIN STAINLESS STEEL / ACERO INOXIDABLE	MUR-3	10/100

BOC1

ROSE / BOCALLAVE



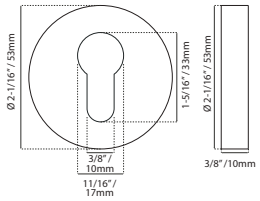

FINISH/ACABADO	CODE / CÓDIGO	
SATIN STAINLESS STEEL / ACERO INOXIDABLE	BOC1	10/100
BLACK / NEGRO	BOC1N	10/100

BOCC1

ROSE / BOCALLAVE



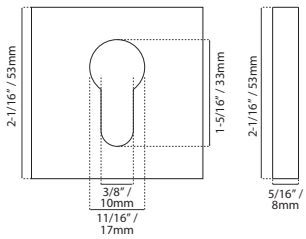

FINISH/ACABADO	CODE / CÓDIGO	
SATIN STAINLESS STEEL / ACERO INOXIDABLE	BOCC1	10/100
BLACK / NEGRO	BOCC1N	10/100

813Y

ROSE / BOCALLAVE



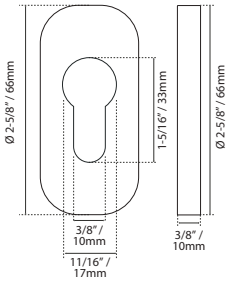

FINISH/ACABADO	CODE / CÓDIGO	
SATIN STAINLESS STEEL / ACERO INOXIDABLE	813Y	10/100

All measurements are approximate / Las medidas son aproximadas

CATALOG · CATÁLOGO

ARCHITECTURAL HARDWARE • HERRAJES ARQUITECTÓNICOS

USA Page: www.jakohardware.com

Página México: www.jako.mx